WP8010/WP8030
Verzió 18
Telepítői kézikönyv
Tartalomjegyzék

1. Központ bemutatása..... 3

1.1 Rendszer tulajdonságok..... 3

2. TELEPÍTÉSI HELY KIVÁLASZTÁSA…..……6

3. WP8010 TELEPÍTÉSE 8

WP8010 központ panel szétszerelése és hátlap felszerelése 8

3.1 Telefonvonal bekötése..... 9

3.2 Rendszer tervezés és programozás..... 10

3.3 GSM Modul beszerelése..... 10

3.4 PGM-5 modul beszerelése 11

3.5 Vezetékes zóna bemenet és PGM kimenet bekötése..... 12

3.6 Központ csatalakoztatása az elektromos hálózathoz 14

3.7 Központ táp alá helyezése 16

3.8 WP8010 központ összeszerelése 16

4. WP8030 TELEPÍTÉSE 17

4.1 WP8030 belső kábelezése és csatlakozói. 17

4.2 WP8030 központ panel szétszerelése és hátlap felszerelése 18

4.3 Telefonvonal bekötése..... 18

4.4 Vezetékes zóna bemenet és hangjelző bekötése 19

4.5 Rendszer tervezés és programozás..... 19

4.6 GSM Modul beszerelése..... 20

4.7 DUAL RS-232 modul beszerlése……...21

4.8 PGM-5 modul beszerelése 21

4.9 Opcionális bővítő modul..... 22

4.10 Központ csatalakoztatása az elektromos hálózathoz …….. 24

4.11 Akkumulátor beszerelése..... 26

4.12 Központ táp alá helyezése 26

4.13 WP8030 központ összeszerlése 27

5. PROGRAMOZÁS..... 28

5.1 Általános útmutató 28

5.1.1 Navigáció a menüben 28

Billentyűzet hangjelzések. 29

Belépés "Telepítői Módba" és Menü kiválasztása..... 29

Belépés „Telepítői mód”-ba ha a „Felhasználói engedélyezés” engedélyezett 30

5.1.2 Opciók kiválasztása 30

5.1.3 Kilépés Telepítői menüből.....30

5.2 Telepítői kód beállítása.....30

5.2.1 Azonos Mester telepítői és Telepítői kód……31

5.3 Zónák / Eszközök 32

5.3.1 Általános útmutatások a zónák / eszközök beállításához 32

5.3.2 Új vezeték nélküli eszköz, vagy vezetékes érzékelő hozzáadása.....32

5.3.3 Eszközök törlése.....36

5.3.4 Eszközökbeállítások módosítása és megtekintése 37

5.3.5 Eszköz csere 37

5.3.6 Zóna betanulási teszt mód beállítása ..38

5.3.7 Eszközök alapértelmezett beállításainak meghatározása.....38

5.3.8 Eszközök frissítése "Telepítői módból kilépés" után 39

5.4 Panel beállítások 39

5.4.1 Általános útmutató – "Központ panel" folyamatábra & menü beállítások 39

5.4.2 Élesítés/Hatástalanítás és a Kilépési/ Belépési Procedúra…….....……...40

5.4.3 Zónák működésének beállítása..... 42

5.4.4 Riasztások és hibajelzések beállítása. 42

5.4.5 Sziréna funkciók beállítása.....44

5.4.6 Hangos és vizuális visszajelzések beállítása.....45

5.4.7 RF ütközés és felügyelet beállítása (Elveszett eszköz) 46

5.4.8 Egyéb beállítások……47

5.5 Kommunikáció 48

5.5.1 Általános utasítások – "Kommunikáció" Folymatábra és Menü Opciók.....48

5.5.2 PSTN kapcsolat beállítása 49

5.5.3 GSM-GPRS (IP) - SMS beállítások…50

5.5.4 Távfelügyeleti jelentések beállítása....51
5.5.5 Felhasználói jelentés beállítása 55
5.5.6 Kamerás mozgásérzékelő beállítása riasztás vizuális megerősítéséhez 55
5.5.7 Távoli Fel- és Letöltés hozzáférési engedélyek beállítása 56
5.5.8 Szélessávú kapcsolat (LAN)..... 58
5.6 PGM kimenet..... 58
5.6.1 Általános leírás..... 58
5.6.2 Open kollektoros kimenet állapota 58
5.6.3 PGM kimenetek beállításai 59
5.6.4 PGM-5 engedélyezése 60
5.6.5 Nappali időszak megadása..... 60
5.7 Egyéni nevek 61
5.7.1 Egyéni zóna nevek 61
5.7.2 Szöveg rögzítése..... 62
5.7.3 Kihangosító mód..... 63
5.8 Diagnosztika 63
5.8.1 Általános leírás – "Diagnosztika" Folyamatábra és Opciók 63
5.8.2 Vezeték nélküli eszközök tesztelése ... 64
5.8.3 GSM modul tesztelése..... 65
5.8.4 SIM szám teszt..... 66
5.8.5 LAN/PowerLink Modul tesztelése..... 66
5.9 Felhasználói beállítások..... 66
5.10 Gyári beállítás..... 67
5.11 Sorozatszám 67
5.12 Partícionálás 67
5.12.1 Általános leírás – "Partícionálás" Menü……...67
5.12.2 Partícionálás Engedélyezés / Tiltás... 67
6. PERIÓDIKUS TESZT 68
6.1 Általános leírás 68
6.2 Periódikus teszt végzése 68
7. KARBANTARTÁS 71
7.1 Rendszerhibák kezelése 71
7.2 Központ szétszerelése..... 72
7.3 Akkumulátorcsere 72
7.4 Biztosíték csere 72
7.5 Érzékelő áthelyezés, vagy csere 72
7.6 Rendszeres karbantartás 73
8. Eseménytár megtekintése.....74
A. Melléklet: Specifikáció 75
A1. Működés.....75
A2. Vezeték nélküli hálózat.....76
A3. Elektromos tulajdonságok 76
A4. Kommunikáció.....78
A5. Fizikai paraméterek 78
A6. Perifériák és kiegészítő eszközök.....78
B. Melléklet: Partíciók.....79
B1. Felhasználói felület és kezelés.....79
B2. Közös terület 79
C. Melléklet: Érzékelő elhelyezés és Vezeték nélküli kulcsok hozzárendelése.....80
C1. Érzékelő elhelyezési terv.....80
C2. Vezeték nélküli kulcs lista.....81
C3. Támadásjelző 81
C4. Nem riasztó adó lista.....82
D. Melléklet: Esemény kódok.....83
D1. Contact ID Esemény kódok.....83
D2. SIA Esemény kódok.....83
D3. A Scancom jelentési protokoll leírása.....84
D4. SIA IP - kommunikációs értékek 84
E. Melléklet: PowerLink3 IP kommunikátor……...85
E1. Első lépések 85
E2. Specifikáció.....85
E3. Beszerelés.....86
Csomag tartalma 86
Rendszerkövetelmények.....86
E4. DSC PowerLink3 IP kommunikátor csatlakoztatása…….....87
Beszerelés.....87
Központ panel beállítás.....89
F. Melléklet: Előírások, szabványok….....90

1. KÖZPONT BEMUTATÁSA

A WP8010WP8030 egy professzionális „minden egyben” vezeték nélküli riasztó központ, behatolásjelző, tűz és életvédelmi felhasználáshoz a DSC új vezeték nélküli kétirányú PowerG™ technológiával, TDMA kommunikációval (időosztásos többszörös hozzáférés), FHSS (frekvenciaugrásos szórt spektrum) frekvencia szabályozással. Ezekkel a technológiákkal kiválló vezeték nélküli robusztusságot, nagyon nagy hatótávolságot és nagyon hosszú elem élettartamot nyújt a központ, tökéletes és felhasználó barát megoldást nyújt a távfelügyeleteknek és a telepítőknek egyaránt.

Ez a telepítői leírás a WP8010/WP8030 központokhoz készült. A legfrissebb leírást letöltheti a http://www.dsc.hu. weboldalról.

A WP8010/WP8030 panelhez 2 különböző utasítás elérhető:

- **Telepítői útmutató:** (jelen dokumentum) – szakképzett telepítőknek a rendszer felszereléséhez és beállításához
- **Felhasználói útmutató:** – szakképzett telepítőknek a rendszer telepítéséhez és a Mester felhasználóknak a rendszer használatához.

1.1 Rendszer tulajdonságok

Az alábbi táblázat felsorolja és leírja a WP8010 / WP8030 jellemzőit és azok használatát.

Tulajdonság	Leírás	Beállítás és használat
Vizuális riasztás megrősítés	A WP8010/WP8030 panel riasztás esetén képes rögzített képeket küldeni PG8934 kamerás mozgásérzékelő használata esetén a GPRS kommunikátoron keresztül távfelügyeletre. A rendszer automatikusan képeket küld a távfelügyeletre betörés, vagy (beállítások szerint) tűz és vészjelzés esetén. ***Megjegyzés:*** *A WP8010/WP8030 panelek kompatibilisek a SG- System I, SG-System III, SG-System IV. távfelügyeleti vevőkkel.*	**1. GPRS kommunikátor beállításai:** GSM modul beállításai (WP8010: 3.4. fejezet, WP8030: 4.6 fejezet). **2. Kamerás mozgásérzékelő beállításai:** A PG8934 telepítési leírásában találhatja. **3. Tűz és vészjelzés megerősítés:** lásd a 5.6.6 fejezetet: Kamerás mozgásérzékelők beállítása a Vizuális risztás megerősítéshez
Képek kérése a kamerákról	A WP8010/WP8030 panel a PowerManage szerver kérésére képet tud küldeni a PG8934 érzékelőről. A képek az távfelügyeleten kiadott kérés alapján készülnek. Az ügyfelek magánéletének védelme érdekében a rendszer konfigurálható úgy, hogy a kép kérése csak bizonyos rendszer üzemódban (pl: Hatástalanított, Otthonéles üzemmódban) vagy egy riasztást követő meghatározott időablakban engedélyezett.	**1. Képek kérésre funkció beállítása:** lásd a 5.6.6 fejezetet: Kamerás mozgásérzékelők beállítása a Vizuális riasztás megerősítéshez **2. Képek kérése és megtekintése:** lásd a PowerManage Felhasználói útmutatót, 5. fejezet: Események megtekintése és kezelése.
Könnyű érzékelő beléptetés	A PowerG eszközöket a billentyűzet segítségével lehet beléptetni. Az „elő-beléptetés” is lehetséges az eszközök azonosító számának megadásával, majd a központ közelében az eszköz aktiválásával.	**Az eszközök beléptetése vagy „elő-beléptetése”:** lásd 5.4.2 fejezet: Vezeték nélküli eszközök beléptetése.
Eszköz beállítás	Az eszköz paramétereket és az azokhoz tartozó funkciókat helyben a központ billentyűzetével vagy távolról távoli programozással lehet beállítani. Minden PowerG eszköznek saját beállításai vannak, amelyek az „Eszköz Beállítások” menüből elérhetőek.	**Eszközök beállítása billentyűzeten keresztül:** lásd az 5. fejezetet: Programozás és az egyes eszközök telepítési útmutatóját **Eszközök távoli programozása:** lásd a PowerManage Felhasználói útmutatót, 3. fejezet: Központ használata, és a Távoli programozó szoftvert Felhasználói útmutatóját.

A penel és a perifériák diagnosztikája	A védett téren lévő vezeték nélküli eszközt tesztelheti, hogy információt gyűjtsön az eszközök térerejéről és azok állapotáról.	**Diagnosztika és a térerő megjelenítése:** lásd 5.9 fejezet Diagnosztika
Periódikus tesztek	A rendszert legalább hetente egyszer és riasztás után tesztelni kell. Az időszakos tesztet helyben vagy távoli hozzáféréssel is el lehet végezni. (egy felhasználó segítségével a házban).	**Helyi sátateszt:** lásd 6. fejezet Periódikus Teszt. **Távoli sátateszt:** lásd a Távoli programozó szofvert Felhasználói útmutatóját.
Partíciók	A partíciók engedélyezésével a rendszert különálló egymástól független területekre oszthatja, amelyek mindegyike külön riasztórendszerként működik. Partícionált rendszereket gyakran használnak például irodákban, rakktárakban.	**1. Partíciók engedélyezése:** lásd 5.13 fejezet: Partíciók **2. Eszközök partícióhoz rendelése:** lásd 5.4.2 fejezet Új vezeték nélküli eszközök és érzékelők hozzáadása. **Ha többet szeretne tudni a Partíciókról:** lásd: Felhasználói kézikönyv B. melléklet Partíciók kezelése.
Kétirányú kommunikáció[1]	A WP8010/WP8030 központok letővé teszik a „hangos” kommunikáció a távfelügyelettel.	**A kétirányú kommunikáció engedélyezése:** lásd 5.6.4 fejezet Események jelzése távfelügyeletre.
Eszközkonfigurációs sablon	Az eszközkonfigurációs sablonnal előre megadhatja a beléptetett új eszközök alapbeállításait mielőtt azokat beléptetné. Ezzel időt takaríthat meg a rendszer telepítése során.	**1. Beléptetett eszközök alapértelmezett beállításai:** lásd 5.4.7 fejezet alapértelemezett beállítások megadása "Eszközbeállítások". **2. Beléptetés vagy előbeléptetés:** lásd 5.4.2 fejezet Új vezeték nélküli és vezetékes eszközök hozzáadása
SirenNet – füstérzékelő sziréna hálózat	Minden PowerG füstérzékelő beépített hangjelzővel rendelkezik, 4 különböző riasztási esemény jelzésére. (Tűz, CO, Betörés és Vizömlés)	**SirenNet engedélyezése és beállítása minden füstérzékelőhöz:** lásd a (PG8926 / PG8916.) telepítési utasításait.
Beépített sziréna	A központ panel rendelkezik egy nagyhangerejű szirénával a riasztások jelzésére. A sziréna alapértelmezett beállítás szerint engedélyezve van.	**A beépített sziréna engedélyezése és tiltása:** lásd 5.5.5 fejezet Szirénák beállításai
Vezetékes sziréna kimenet	A központ alkalmas vezetékes sziréna és villogó vezérlésére.The control panel can operate a wired siren and strobe devices.	**Vezetékes sziréna bekötése:** lásd 4.9 fejezet Opcionális bővítő modul beszerelése. (WP8030)
Vezetékes zóna és PGM kimenet	A központnak van vezetékes zóna bemenete a vezetékes zónákhoz és programozható PGM kimenete vezérlési feladatokhoz.	**1. Vezetékes zóna bemenet és PGM kimenet:** lásd 3.6 fejezet Vezetékes zóna bemenet és PGM kimenet bekötése. **2. Vezetékes zóna bekötése:** lásd 5.4.2 fejezet Új vezetéknélküli és vezetékes eszközök hozzáadása. **3. PGM kimenet programozása:** lásd 5.7 fejezet PGM kimenet.

[1] Csak a WP8030 hangmodullal rendelkező központnál

Távfelügyeleti jelentés saját telefonra, távfelügyeletre telefonon, IP kapcsolaton keresztül vagy SMS-ben.	A WP8010/WP8030 központok hanghívással vagy SMS értesítéssel tudnak különböző riasztási eseményeket jelezni 4 különböző saját telefonszámra, vagy távfelügyeletre SMS-ben, ,telefonvonalon, IP kapcsolaton keresztül.	**Saját telefonszám hívása:** lásd WP8010/WP8030 Felhasználói útmutató 6. fejezet B.12 bekezdés Saját telefonszám és SMS értesítés. **Események jelentése távfelügyeletre:** lásd 5.6.4 fejezet Távfelügyeli jelentés beállításai.
Gyors telepítés jelminőség kijelzéssel	A PowerG eszközök felszerelésénél nincs szükség a billentyűzetre, mert az eszközök saját jelminőség kijezővel rendelkeznek. Az eszközök felszerelési helyének meghatározása így gyors és egyszerű.	**Az eszközök ideális felszerelési helyének meghatározása:** lásd 2 fejezet Eszközök felszerelési helyének mehatározása
Eszköz kereső funkció	A kijelzőn megjelenítve segít azonosítani az érzékelőket.	**Ha többet szeretne tudni az „Eszköz keresőről:** lásd WP8010/WP8030 Felhasználói útmutató 2. fejezet WP8010/WP8030 kezelése **Az „Eszköz kereső” használata zóna kiiktatáshoz vagy zóna kiiktatás törléséhez:** lásd WP8010/WP8030 Felhasználói útmutató 6. fejezet B.1 bekezdés Zóna kiiktatás **Az „Eszköz kereső” használata zóna periódikus teszt végzése esetén:** lásd 6. fejezet Periódikus teszt vagy WP8010/WP8030 Felhasználói útmutató 9. fejezet, Rendszer tesztelése.
Kulcsszéf vezérlése	A WP8010/WP8030 központok vezérelni tudnak kulcsszéfet amiben a védett tér kulcsai vannak, csak riasztás esetén teszi elérhetővé a kulcsokat az őrségnek.	**1. A kulcsszéf csatlakoztatása a központhoz:** lásd 3.6 fejezet Vezetékes zóna bemenet és PGM kimenet bekötése, 6b ábra (WP8010)/4.9 fejezet Opcionális bővítő modul beszerelése, 4.9b ábra (WP8030). **2. Széf zóna beállítása "Őr" zónatípusra:** 5.4.2 fejezet Új vezeték nélküli és vezetékes eszközök hozzáadása. **3. Őrkód beállítása:** 5.3 fejezet Telepítői kód beállítása
Kulcsos-kapcsolós élesítés	Külső rendszerrel élesítheti, hatástalaníthatja a WP8010/WP8030 rendszereket.	**1. Külső rendszer csatlakoztatása a panelhez:** lásd 3.6 fejezet Vezetékes zóna bemenet és PGM kimenet bekötése, 6b ábra (WP8010)/4.9 fejezet Opcionális bővítő modul beszerelése, 4.9b ábra (WP8030).

Rendszer felépítés:

Behatolásjelző érzékelők

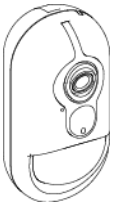

PG8934

M. érzékelő kamerával

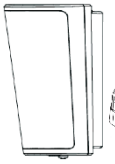

PG8914

Mozgásér-zékelő

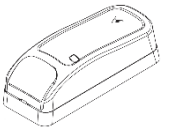

PG8945

Nyitásér-zékelő

PG8974

Mozgásér-zékelő

Központpanel

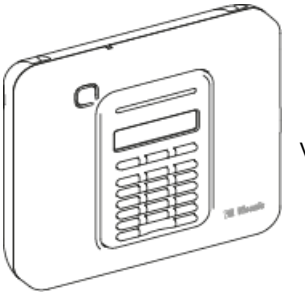

Kulcsok

PG8939

Vezeték n. kulcs

PG8929

Vezeték n. kulcs

Egyéb érzékelők

PG8916

Füst és hő-érzékelő

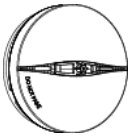

PG8926

Füstérzé-kelő

PG8905

Hőmérséklet érzékelő

PG8913

CO érzékelő

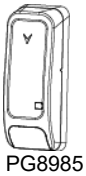

PG8985

Vízömlés érzékelő

WP8010

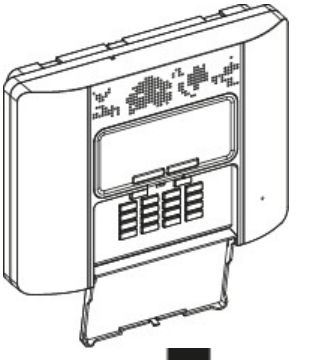

WP8030

Szirénák

PG8911

kültéri sziréna

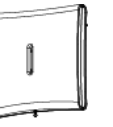

PG901

Beltéri sziréna

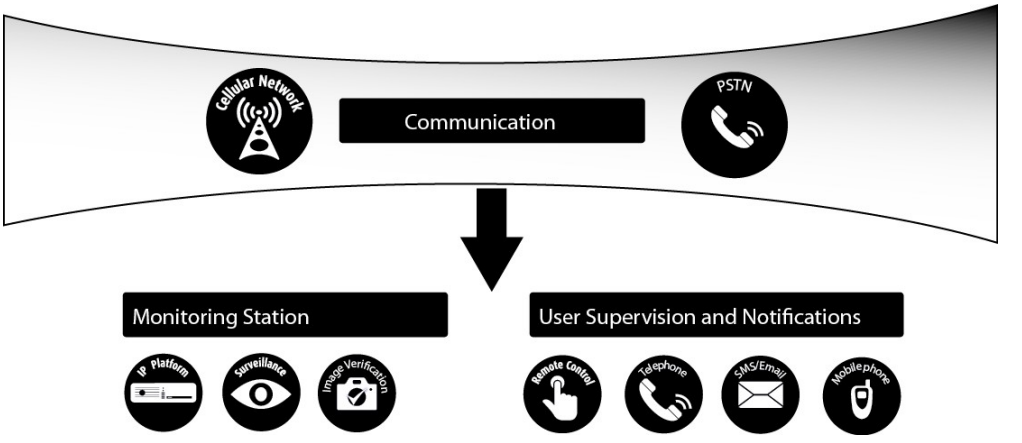

2. TELEPÍTÉSI HELY KIVÁLASZTÁSA

A WP8010/WP8030 központ panelek lehető legjobb felszerelési helyének kiválasztásahoz vegye figyelembe az alábbiakat:

- A kiválasztott hely lehetőleg a védett tér közepén az érzékelőkhöz lehető legközelebb egy rejtett helyen legyen.
- A közelben 230V-os hálózati aljzat legyen
- A közelben telfonovonal csatlakozási pont legyen (ha használja a telefonvonalat)
- Jó GSM lefedettség legyen, ha GSM-350 PG2-t használ
- Az interferenciák elkerüléséhez telepítse távol az alábbiaktól:
  - Számítógépek vagy egyéb elektromos berendezések, erősáramú vezetékek, vezeték nélküli telefonok, fényerő szabályozók, stb.
  - Nagy fémtárgyak (mint például: fémajtó, hűtőgép stb.)

    Megjegyzés: *Az ajánlott minimális távolság 1 m.*
- Ha használni akarja a központ beépített hangjelzőjét, olyan helyet válasszon, ahol az egész épületen belül hallatszanak a hangjelzések.

A vezeték nélküli eszközök telepítésénél:

- Győződjön meg róla, hogy az összes eszköz jelminősége "Legjobb" vagy "Jó", és nem "Rossz".
  Megjegyzés: *Az UL/cUL telepítéseknél, az összes eszköz jelminőség szintjének „Legjobb”-nak kell hogy legyen.*
- A vezeték nélküli nyitásérzékelőket függőleges helyzetben kell elhelyezni, lehetőleg az ajtó vagy ablak legmagasabb részén.
- A vezeték nélküli mozgásérzékelőket a telepítési útmutatóban megadott magasságban függőlegesen kell felszerelni.
- A jelismétlőt az oldalfalon lehetőleg minél magasabban kell felszerelni az érzékelők és a központ panel között félúton.

FIGYELEM! *Az FCC és az IC rádiófrekvenciás sugárzással kapcsolatos előírásoknak megfelelően a központnak és a összes vezeték nélküli eszköznek normal üzemben minimum 20 cm távolságban kell lennie a személyektől. Az eszközök csak a saját antennájukkal használhatóak azokat más antennával működtetni nem szabad.*

3. WP8010 TELEPÍTÉSE

WP8010 felszerelésének menetét láthatja a 3.1 - 3.9. ábrákon

3.1 WP8010 központ panel szétszerelése és hátlap felszerelése

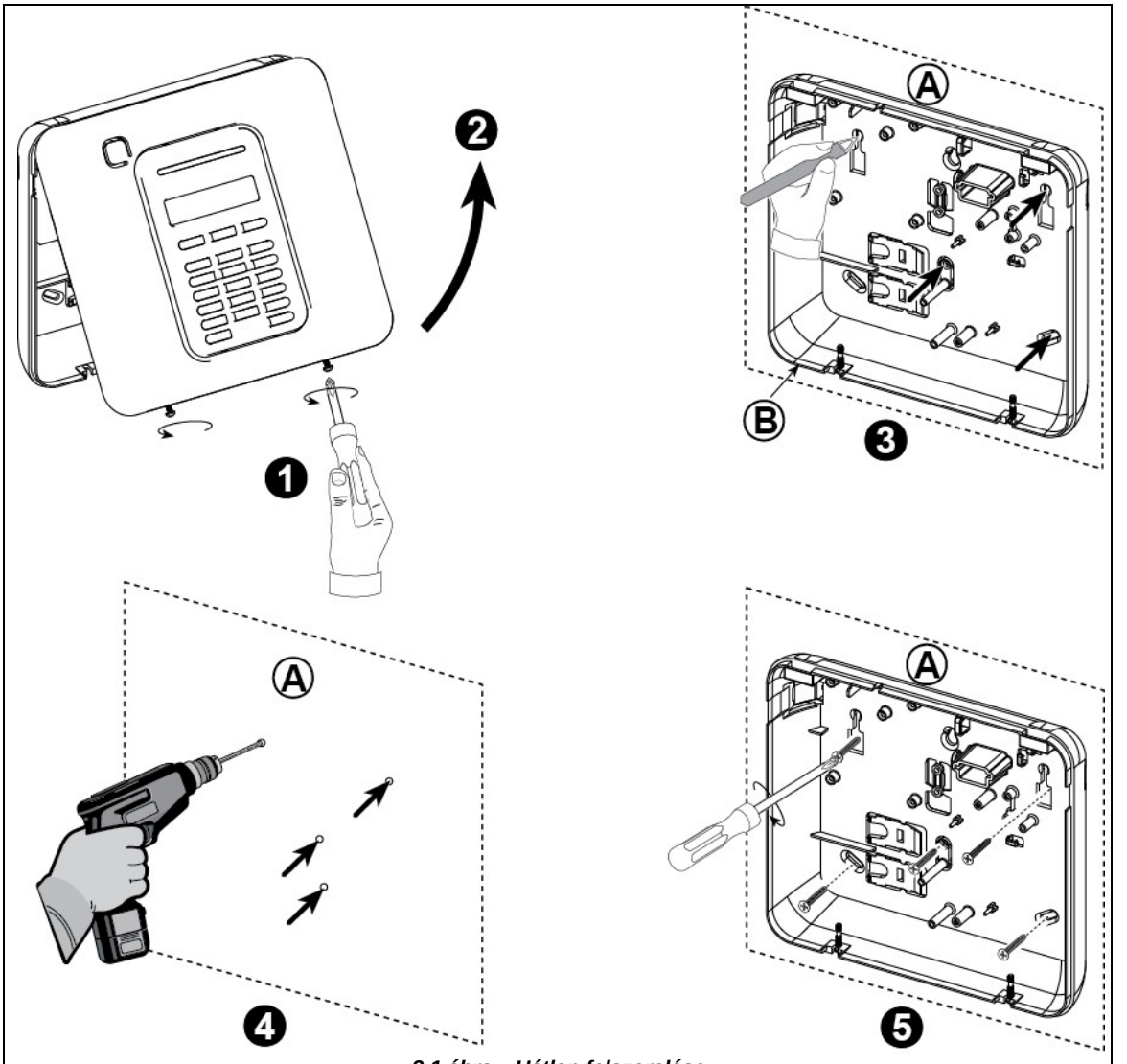

3.1 ábra – Hátlap felszerelése

A központ felszerelése:

1. Csavarja ki a csavarokat
2. Vegye le az előlapot
3. Jelölje fel a 4 furat helyét a falon
4. Fúrja ki a furatokat és helyezzen a furatokba rögzítő tipliket
5. Rögzítse a hátlapot 4 db csavarral

A. Fal
B. Hátlap

3.2 Telefonvonal bekötése

TELEFONVONAL KÁBELEZÉSE

Csatlakoztassa a bejövő telefonvonal kábelét a készülék „LINE” catlakozójához. A telefonkészülék felé menő kábelt pedig a készülék „SET” csatlakozójához. (a kábelbevezető nyíláson keresztül).

Megjegyzés:

1. *A telefonkábel nem lehet hosszabb mint 3 méter*

2. *Az UL telepítéseknél a telefonkábel keresztmetszete nem lehet kevesebb, mint 26 AWG.*

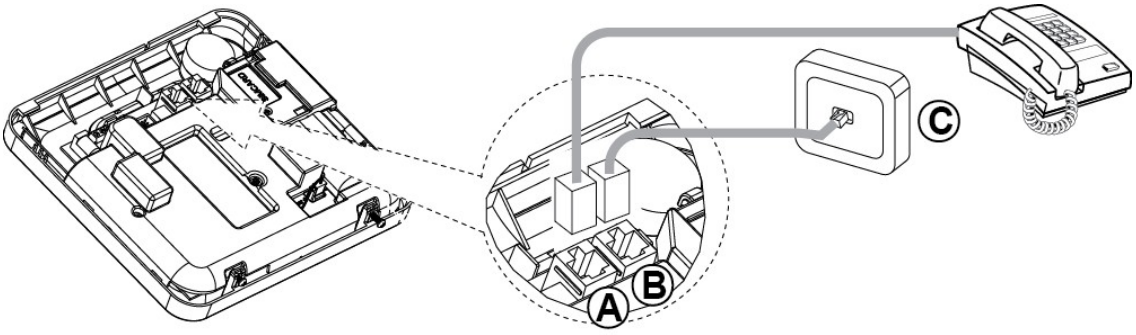

A. SET
B. LINE
C. Telefonvonal fali csatlakozó

Telefonvonal bekötése V2

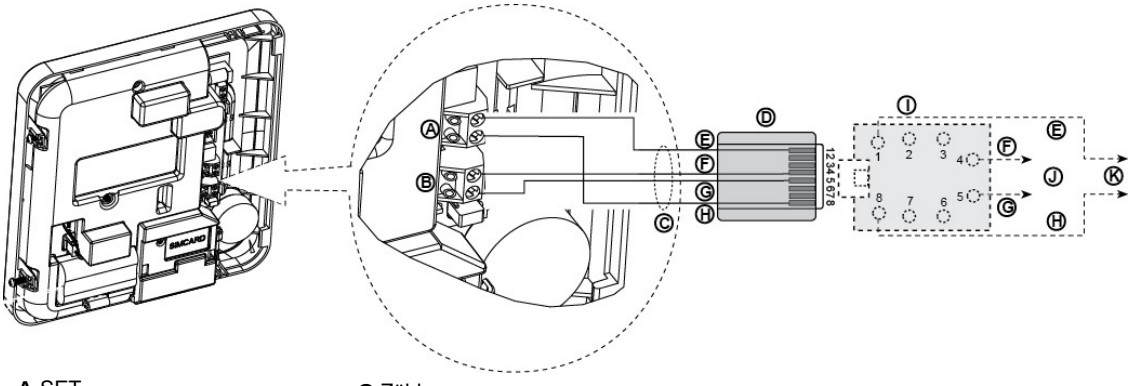

A. SET
B. LINE
C. RJ-31X típusú kábel
D. 8-as RJ-31X csatlakozó
E. Szürke
F. Piros
G. Zöld
H. Barna
I. RJ-31X aljzat
J. Bejövő telefonvonal
K. Telefonkészülékhez menő kábel

3.2 ábra –Telefonvonal bekötése

A bejövő telefonvonalat a WP8010 központhoz telefonvonal bemenetéhez kell csatlakoztatni. Az összes telefonkészülékeket a WP8010 "Telefonvonal" kimenethez kell csatlakozatni.

3.3 Rendszer tervezés és programozás

A rendszert a programozási utasítások szerint programozza a „Programozás” fejezetben leírtak szerint.
A C. MELLÉKLET táblázata segítséget nyújt az egyes érzékelők elhelyezésnek és a szükséges konzolok számának meghatározásában.

3.4 GSM Modul beszerelése

A beépíthető GSM 350 modul lehetővé teszi a WP8010 rendszernek a GSM/GPRS hálózat használatát. (további információt a GSM 350 PG2 Telepítési utasításban találhat).

Az automatikus GSM beléptetés funkció automatikusan belépteti a GSM modult a WP8010 központ panelhez. Az GSM modul automatikus beléptetés kétféle módon aktiválódik: a központ szabotázskapcsoló helyreállását és a panel újraindulását követően. (központpanel táp alá helyezés, vagy telepítői menüből történő kilépés) Ezt követően a WP8010 megvizsgálja, hogy GSM portra van-e modul csatlakoztatva.

Abban az esetben, ha a GSM modul automatikus beléptetés sikertelen és korábban be volt léptetve modem a központ „GSM/GPRS eltáv.?” üzenetet fog kiírni. Ezt az üzenetet és a modul törlését az I OK gomb megnyomásával nyugtázhatja. Ezt követően nem jelenik meg GSM hibaüzenet.

Megjegyzés: *Ez az üzenet csak akkor jelenik meg, ha a rendszer hatástalanítva van.*

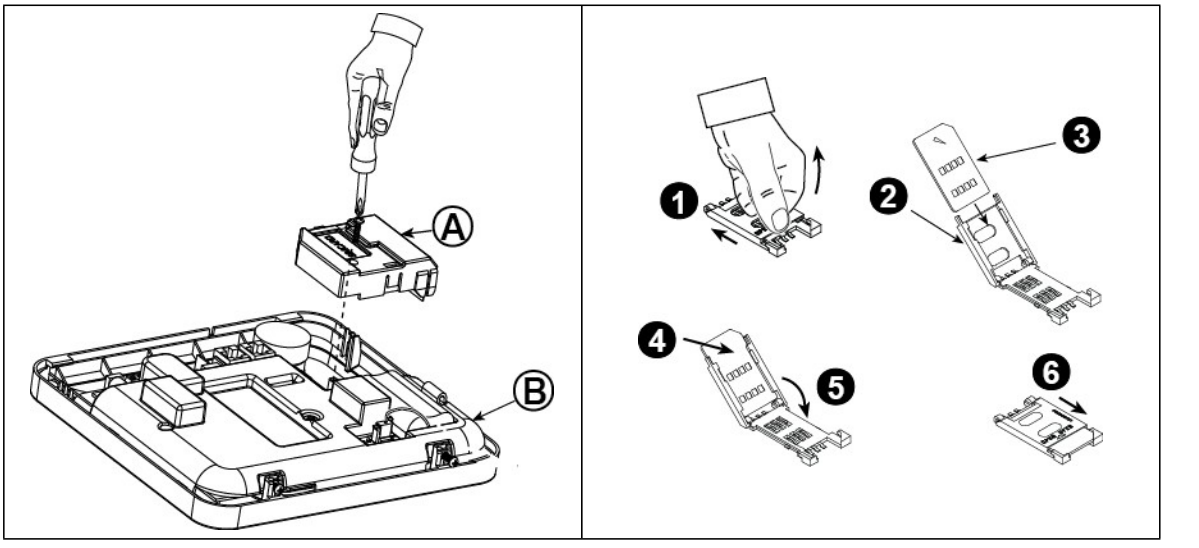

3.4 ábra– Opcionális GSM Modul és SIM-kártya beszerelése

Csatlakoztassa a GSM modult, és rögzítse azt a fenti ábrán látható módon.
A. GSM modul

B. Központ előlap

Figyelem! Áramtalanítsa a központot a GSM modul, vagy a SIM-kártya ki - és beszerelése előtt. **Csatlakoztassa le a hálózati feszültséget és az akkumulátort is!**

Helyezze be a SIM-kártyát a fenti ábrán látható módon.

1. Húzza el a tartót
2. Nyissa fel a tartót
3. Igazítsa a SIM-et tartóhoz (ügyeljen az elhelyezésre)
4. Csúsztassa a kártyát a tartóba
5. Csukja le a tartót
6. Reteszelje a tartót

Figyelem! Ne távolítsa el a SIM-kártyát, ha a GSM modul áram alatt van. **Csatlakoztassa le a hálózati feszültséget és az akkumulátort is!**

3.5 PGM-5 modul beszerelése

A PGM-5 modul egy kimeneti modul riasztás, hiba és állapotjelzések külső rendszerekre történő továbbítására, mint például távfelügyeleti kommunikátor, CCTV rendszer, épület automatika rendszer, vagy állapotjelző LED panel. (további információt talál a PGM-5 telepítési leírásában).

A PGM-5 modul 5 relé kimenetet ad a központ panelhez, a modul a központba építhető, csak a WP8010-be beépítve használható.

Megjegyzés:

1. *A PGM-5 csak akkor fog működni, ha a panel beállításaiban engedélyezve van.*
2. *A PGM-5 modul az UL rendszereknél nem engedélyezett.*

Figyelem! A PGM-5 modul telepítésése során 3.5 ábra szerint vezesse a kábelt, hogy ne kerüljön túl közel a központ antennájához. A túl közeli kábel interferenciát okozhat

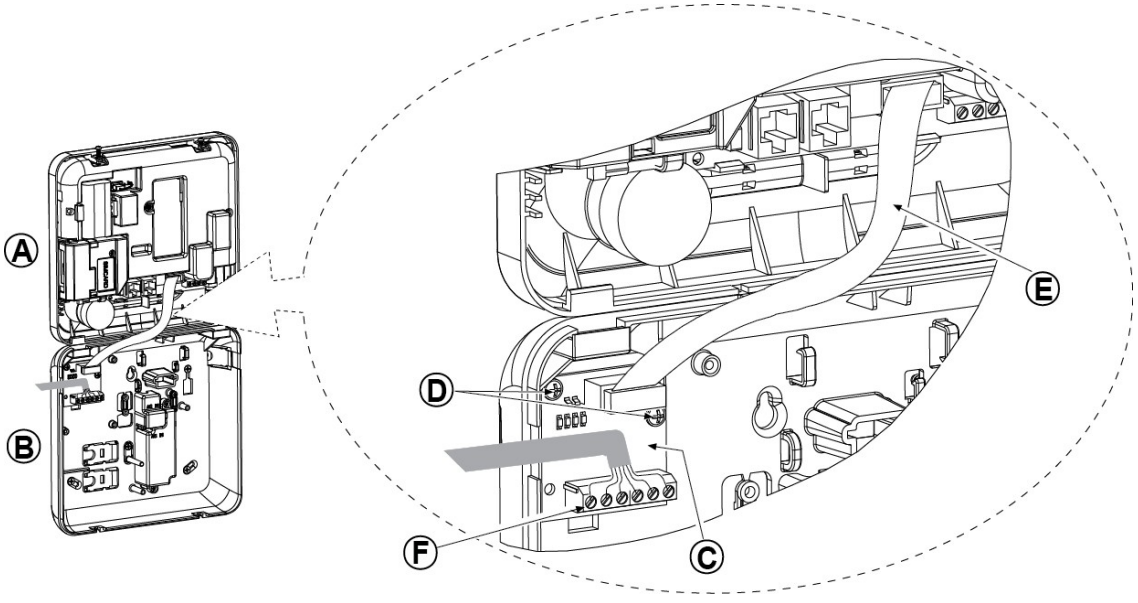

A. Központ előlap
B. Központ hátlap
C. PGM-5 Modul
D. PGM-5 Modul rögzítő csavarok 2db
E. Szalagkábel
F. Sorkapocs

F3.5 ábra – PGM-5 Modul beszerelése

3.6 Vezetékes zóna bemenet és PGM kimenet bekötése

WP8010 belső kábelezése a 3.6a – 3.7b. ábrákon látható

BELSŐ KÁBELEZÉS ÚTMUTATÓ

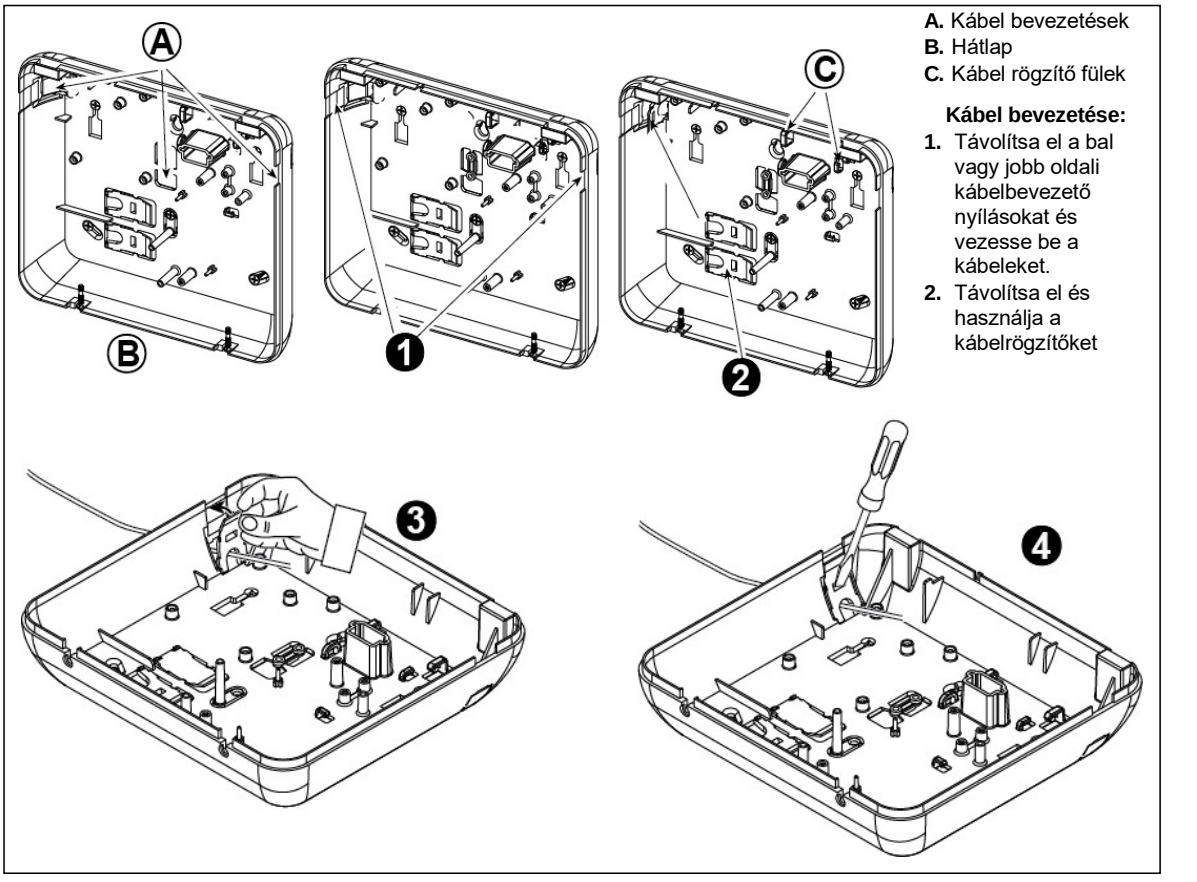

3.6a ábra – Kábel bevezetés

Kábel bevezetése (folytatás):

3. Helyezze a helyére a kábel rögzítőt.

4. Egy csavarhúzót használva óvatosan nyomja le a képen látható ponton. Győződjön meg róla, hogy a rögzítő megfelelően rögzült.

PGM ÉS ZÓNA BEKÖTÉS

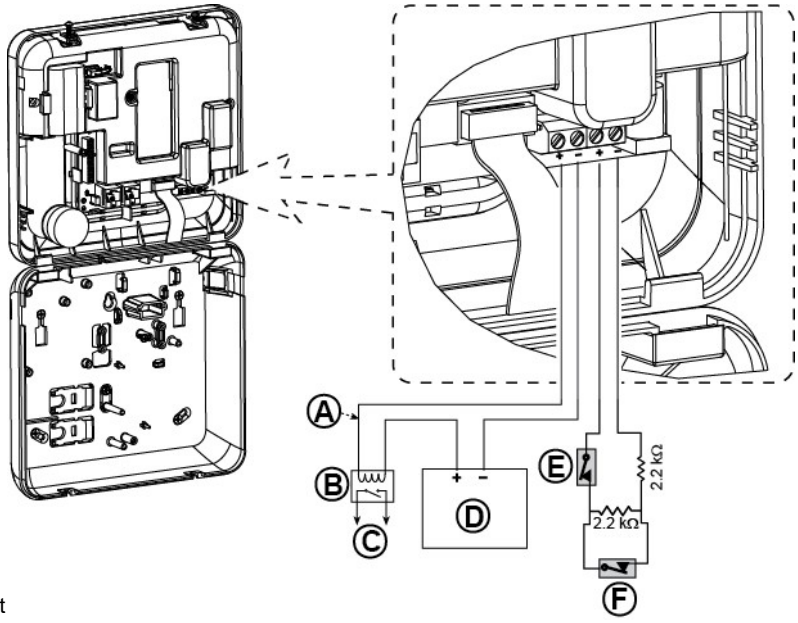

A. PGM kimenet
Vmax=30v
Imax=100mA
B. Relé
C. Vezérelt eszköz felé
D. Külső tápegység
5 - 30VDC
E. Vezetékes érzékelő szabotázs kapcsoló
F. Vezetékes érzékelő vagy kulcso s kapcsoló riasztási kontaktusa (lásd a 5.4.2 fejezet "Zóna típusok" táblázat).

Megjegyzés:

A vezetékes érzékelőt legalább 2 méterre kell elhelyezni a központtól.

A vezetékes zónák ellenállás értékeit és a hozzájuk tartózó zóna állapotot az alábbi táblázat tartalmazza.

E.O.L ellenállások

Tratomány	Zóna	Kulcs. kap.
0 kΩ ↔ ~1.76 kΩ	Szabotázs	Szabotázs
~1.76 kΩ ↔ ~2.64 kΩ	Nyugalom	Élesíté
~2.64 kΩ ↔ ~3.52 kΩ	Szabotázs	Szabotázs
~3.52 kΩ ↔ ~5.26 kΩ	Riasztás	Hatástalanít
~5.26 kΩ ↔ ∞	Szabotázs	Szabotázs

Megjegyzés:

1. Az E.O.L. ellenállások 2.2 kΩ 1/4 W, 5% tűrésűek (központhoz mellékelve vannak)

2. Ha a kulcsos kapcsoló engedélyezve van, a vezetékes zónának a védett téren belül kell, hogy legyen.

3.6b ábra – PGM és Zóna bekötése

Megjegyzések a telepítéshez:

1. *Ne csatlakoztasson a PGM-re olyan eszközt ami üzemszünet esetén aktiválódik.*
2. *A telefonvezetékek és az alacsony feszültségű vezetékeket (zónák, csengőáramkör stb.) ne vezesse egymás mellett. Ne vezesse a bejövő és elmenő telefonvezetéket más vezetékekkel közös kábelcsatornában.*
3. *A vezetékes zónákat csak betörésjelzéshez használja.*

3.7 Központ csatalakoztatása az elektromos hálózathoz

Elektromos hálózathoz csatlakoztatás hálózati transzformátorral

Csatlakoztassa a hálózati tápkábelt az alábbi ábrán látható módon

Megjegyzés:

1) Csak a gyári transzformátor és tápkábel (3m) használható a központ táp alá helyezésére. (gyártó: DONGGUAN ORIENTAL HERO ELE. CO. LTD., Típus szám. OH-41111AT-2.)

Csatlakoztassa a tápegységet egy 230V-os hálózati aljzathoz.

3.7a ábra - Hálózati tápkábel bekötése

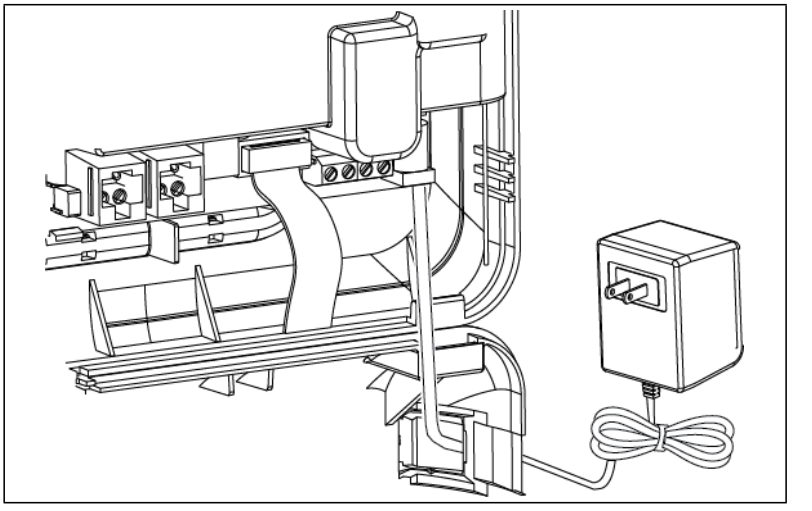

Elektromos hálózathoz csatlakoztatás beépített tápegységgel

Az 1. és a 2. lépést a központ falra felszerelése előtt végezze el.

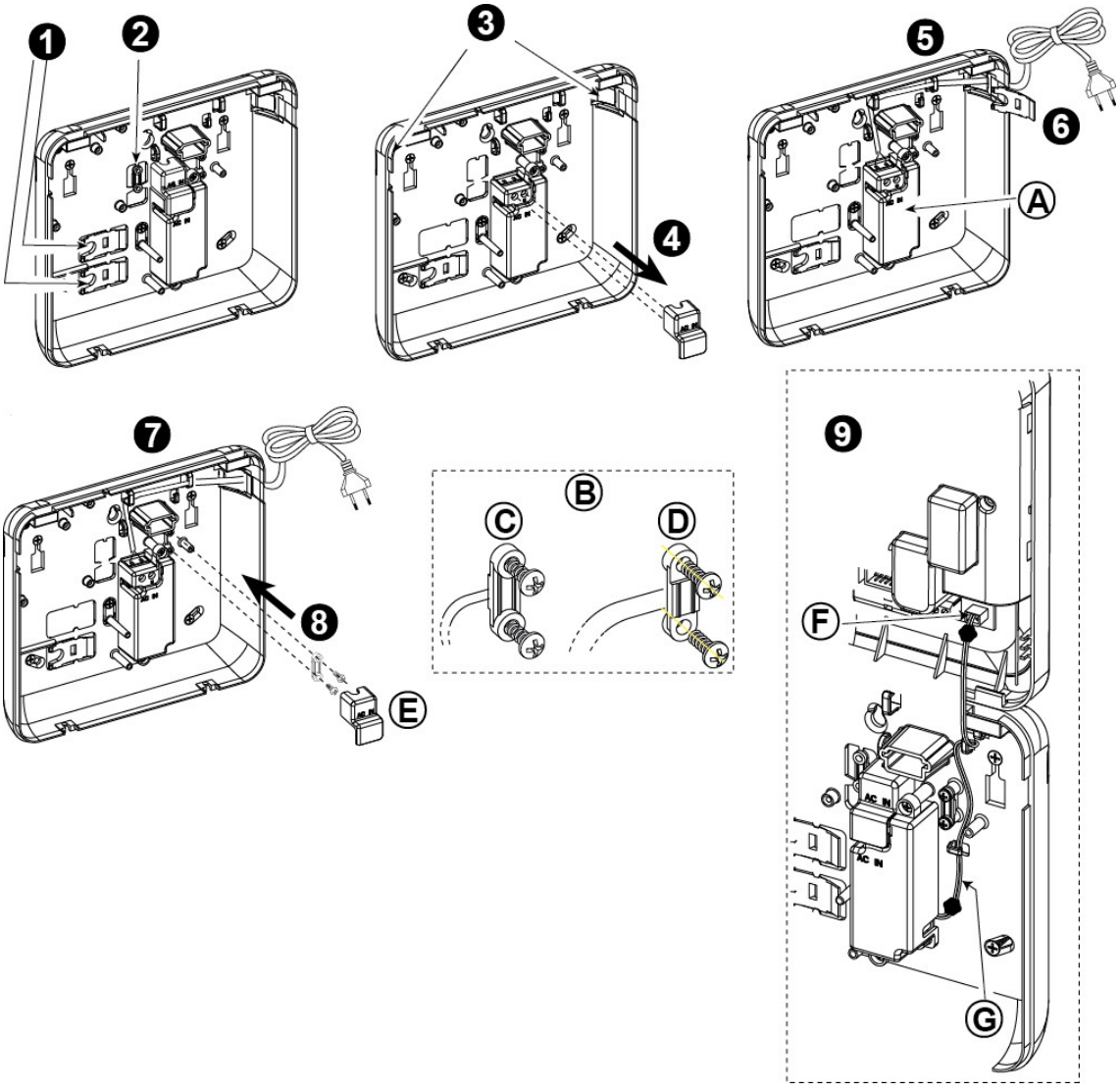

1. Távolítsa el szükséges rögzítő füleket.
2. Távolítsa el a kábelrögzítő bilincset.
3. Távolítsa el a kábelbevezető vakdugót. (bal vagy jobb oldalon a kábelbevezetés felöli oldalon)

4. Távolítsa el a tápcsatlakozó sorkapocs burkolatot (E)
5. Vezesse a hálózati tápkábelt a kívánt kábelrögzítőkön keresztül. Csatalkoztassa a 2 vezetéket a hálózati csatlakozó sorkapocshoz és szorosan húzza meg a csavarokat. Győződjön meg róla, hogy a vezetékek szorosan csatlakoznak!
6. Rögzítse a kábelrögzítő füleket. (amit az 1. lépésben eltávolított)

7. Rögzítse a hálózati kábelt a kábelrögzítő bilinccsel
8. Szerelje vissza a hálózati csatlakozó burkolatát
9. Csatlakoztassa a tápegység egyenáramú csatlakozóját az előlapon lévő aljzathoz.

A. Beépített tápegység
B. Tápvezeték rögzítő bilincs
C. Vékony kábelhez
D. Vastag kábelhez (fordított bilincs)
E. Csatlakozó védőburkolat
F. Egyenáramú tápfeszültség csatlakozó az előlapon
G. Egyenáramú tápkábel

3.7b – Hálózati tápkábel bekötése

3.8 Központ táp alá helyezése

Helyezze ideiglenesen táp a lá a készüléket (lásd 3.7a ábra). Csatlakoztassa az akkumulátort a 3.8. ábrának megfelelően.

Hagyja figyelmen kívül a készülék hiba jelzéseit, mint például akkumulátor, vagy telefonvonal hiba.

Az európai biztonsági előírásoknak megfelelő telepítéshez:

a. A készüléket a helyi előírásoknak megfelelően kell telepíteni.
b. A kismegszakító könnyen elérhető helyen legyen
c. A kismegszakító névlges értéke 16A vagy annál kisebb legyen.
d. A hálózati feszültség bekötéséhez 1.3 mm vagy 1.6 mm átmérőjű vezető erű kábelt használjon.

Kérjük nézze meg a 3.7a ábrat "Hálózati tápkábel bekötése".

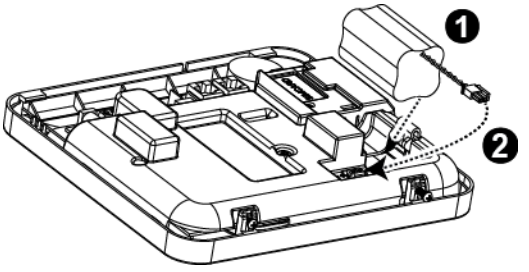

Figure 3.8 – Központ táp alá helyezése

Akkumulátor csatlakoztatása:
Csatlakoztassa az akkumulátort a 3.8.ábra alapján

1. Helyezze be az akkumulátort

2. Csatlakoztassa az akkumulátor csatalkozót

3.9 WP8010 központ összeszerelése

A központ összeszerelése az alábbiakban látható.

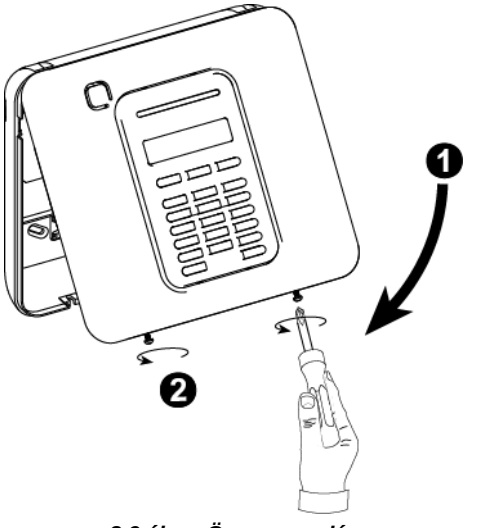

3.9 ábra - Összeszerelés

A központ összeszerelése:

1. Helyezze vissza a központ előlapját

2. Csavarja be a csavarokat

4. WP8030 TELEPÍTÉSE

WP8030 felszerelésének menetét láthatja a 4.1 - 4.13. ábrákon

4.1 WP8030 belső kábelezése és csatlakozói

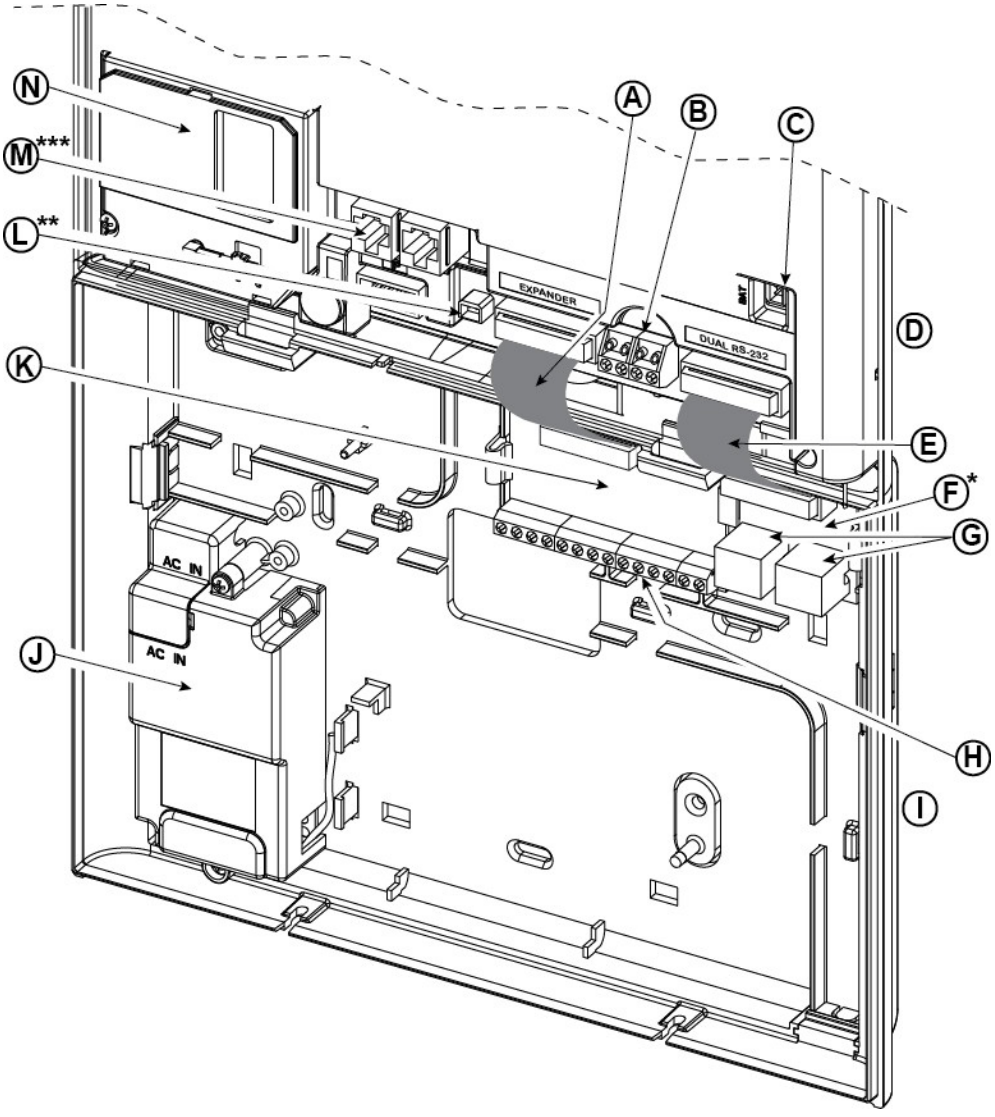

A. Bővítő modul szalagkábel
B. Vezetékes zóna / Szirén csatlakozó
C. Akkumulátor csatlakozó
D. Előlap
E. Dual RS-232 modul szalagkábel
F. Dual RS-232 Modul
G. Dual RS-232 Modul Csatlakozó
H. Bővítő modul sorkapcsok
I. Hátlap
J. Tápegység
K. Bővítő modul
L. Táp csatlakozó
M. Telefon vonal csatalkozók
N. GSM-350 PG2

* vagy PGM-5 Modul
** vagy külső táp csatlakozó
*** vagy telefonvonal sorkapcsok

4.1 ábra – WP8030 Belső kábelezése és csatlakozói

4.2 WP8030 központ panel szétszerelése és hátlap felszerelése

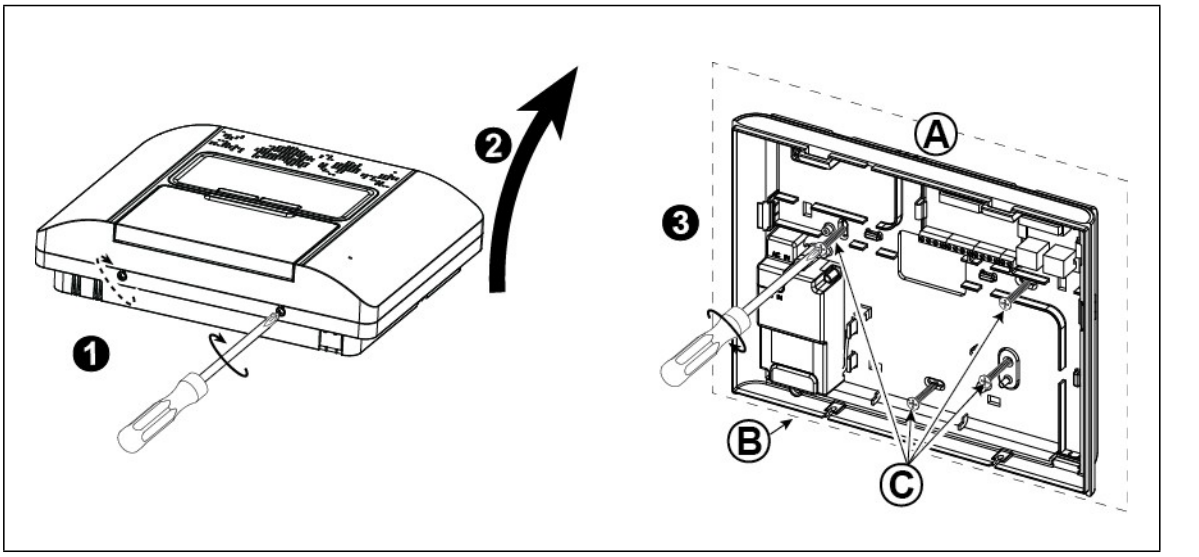

A központ felszerelése:

1. Csavarja ki a csavarokat
2. Vegye le az előlapot
3. Jelölje fel a 4 furat helyét a falon
4. Fúrja ki a furatokat és helyezzen a furatokba rögzítő tipliket
5. Rögzítse a hátlapot 4 db csavarral

A. Fal
B. Hátlap
C. Csavarok

4.2 ábra – Hátlap felszerelése

4.3 Telefonvonal bekötése

(A telefonvonal csatlakozó a 4.1 ábrán „M”-el jelölve)

TELEFONVONAL BEKÖTÉSE

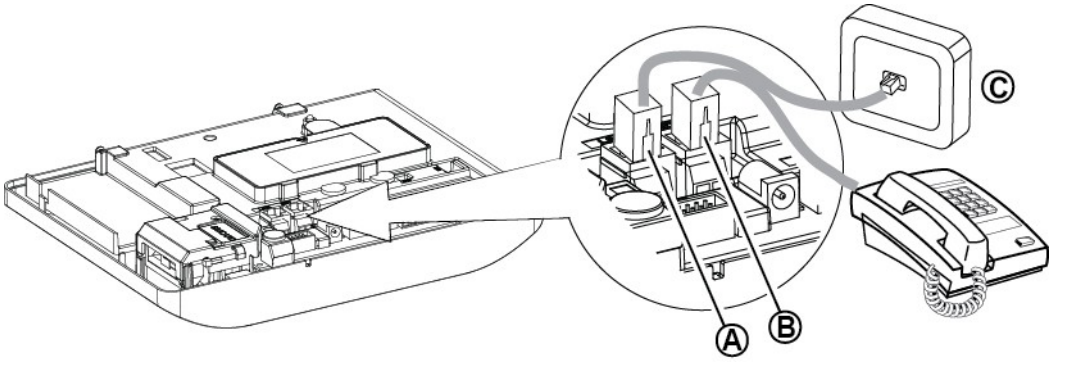

A. LINE **B.** SET **C.** Telefonvonal fali csatlakozó

Csatlakoztassa a bejövő telefonvonal kábelét a készülék „LINE” catlakozójához. A telefonkészülék felé menő kábelt pedig a készülék „SET” csatlakozójához. (a kábelbevezető nyíláson keresztül).

Megjegyzés:

1. *A telefonkábel nem lehet hosszabb, mint 3 méter*
2. *Az UL telepítéseknél a telefonkábel keresztmetszete nem lehet kevesebb, mint 26 AWG*

4.3a ábra – Telefonvonal bekötése

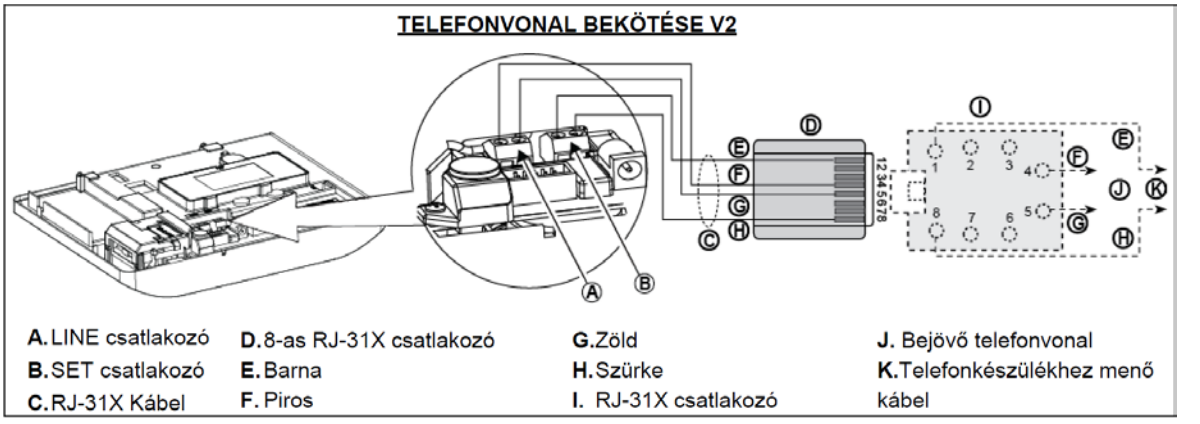

4.3b ábra – Telefonvonal bekötése V2

Ha az épületben DSL vonal van a telefon vonalat csak DSL szűrőn keresztül csatlakoztassa a központhoz.

4.4 Vezetékes zóna bemenet és hangjelző bekötése

("B" 4.1 ábrán "B" jelű csatlakozó)

Ha nem használ bővítő modult akkor is csatlakoztathat 1 vezetékes zónát és egy kis áramú hangjelzőt közvetlenül a a központ panelhez. (Nem engedélyezett UL telepítéseknél).

VEZETÉKES ZÓNA[1] ÉS SZIRÉNA BEKÖTÉSE

A. GND
B. Vezetékes zóna
C. Hangjelző*
D. Külső hangjelző MG electronics MG441PDS vagy hasonló 6-12VDC, 150 mA Max*
E. Érzékelő
F. Riasztás kontaktus (N. C.)

*Nem használható UL telepítéseknél

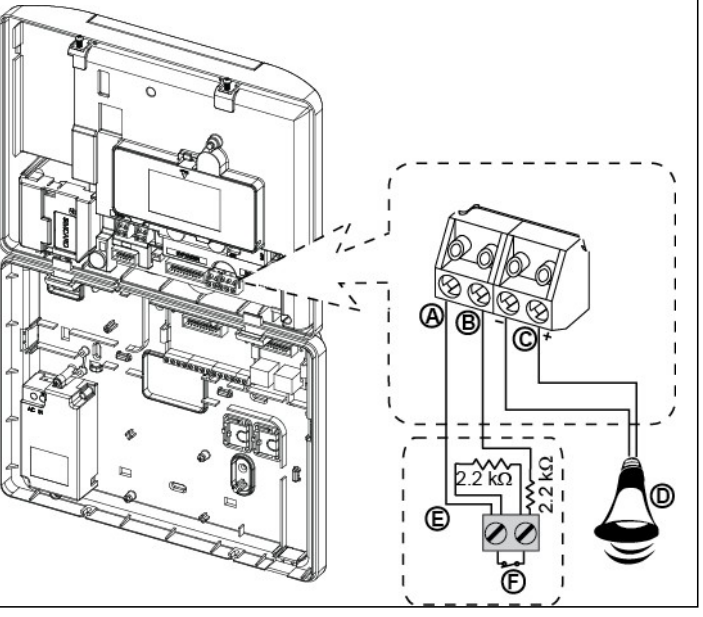

4.4 ábra – Vezetékes zóna és hangjelző

4.5 Rendszer tervezés és programozás

A rendszert a programozási utasítások szerint programozza a „Programozás" fejezetben leírtak szerint.
A C. MELLÉKLET táblázata segítséget nyújt az egyes érzékelők elhelyezésnek és a szükséges konzolok számának meghatározásában

[1]Vezetékes zónát bármelyik zóna helyre (01-64) beléptetheti a WP8030 központ panelon

4.6 GSM Modul beszerelése

(4.1 ábrán "N"-el jelölve)

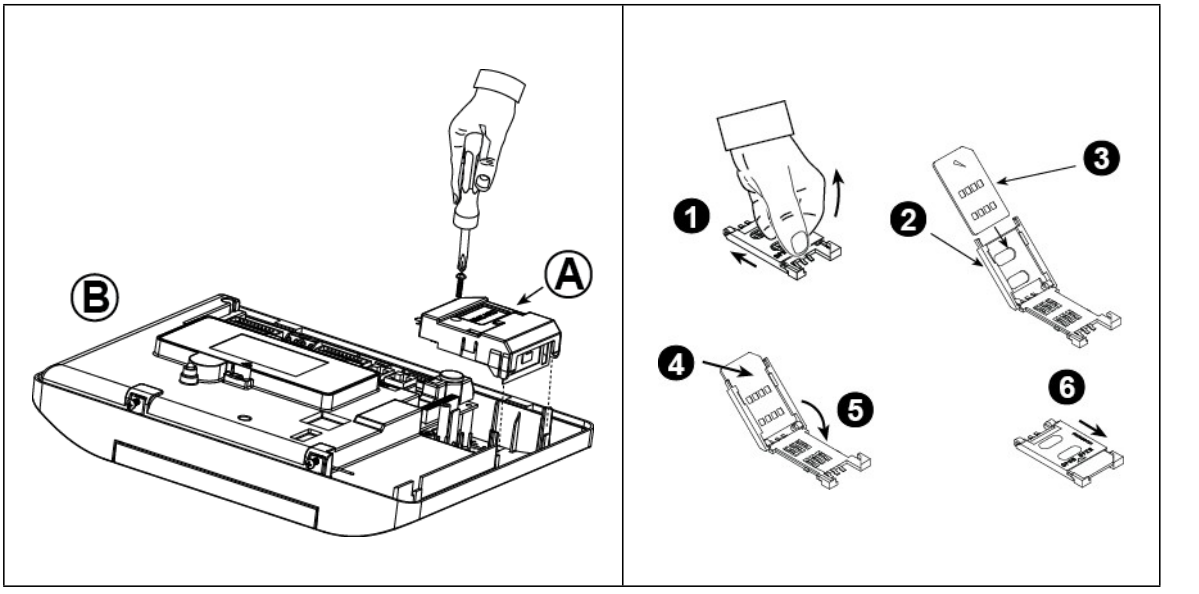

4.6 ábra – Opcionális GSM Modul és SIM-kártya beszerelése

Csatlakoztassa a GSM modult, és rögzítse azt a fenti ábrán látható módon.

A. GSM modul

B. Központ előlap

Figyelem! Áramtalanítsa a központot a GSM modul, vagy a SIM-kártya ki és beszerelése előtt. **Csatlakoztassa le a hálózati feszültséget és az akkumulátort is**.

Helyezze be a SIM-kártyát a fenti ábrán látható módon.

1. Húzza el a tartót
2. Nyissa fel a tartót
3. Igazítsa a SIM-et tartóhoz (ügyeljen az elhelyezésre)
4. Csúsztassa a kártyát a tartóba
5. Csukja le a tartót
6. Reteszelje a tartót

Figyelem! Ne távolítsa el a SIM-kártyát, ha a GSM modul áram alatt van. **Csatlakoztassa le a hálózati feszültséget és az akkumulátort is!**

4.7 Opcionális DUAL RS-232 modul beszerelése

(4.1 ábrán "F"-el jelölve)

A Dual RS-232 modullal egyszerre csatlakoztathatja a központot például helyi programozó PC-hez és a GSM modulhoz.

1. A DUAL RS-232 modul beszerelése a központba: Helyezze a 4.1 ábrán jelölt helyre és nyomja kattanásig a helyére modult .
2. Csatlakoztassa a szalagkábelt a modul és központ csatlakozójához (a szalagkábel modul csomagolásában található). **Figyelem!** A csatlakozó a „csappal" az előlap csatlakozója – ne csatlakoztassa a hátlaphoz!
3. Csatlakoztassa a helyi PC-t a DUAL RS- 232 modul (B) vagy (C), csatlakozójához a 4.7. ábrán látható módon.

A. DUAL RS-232 Modul
B. PC csatlakozó
C. PC csatlakozó
D. DSC PC kábel
E. Szalagkábel egy „csappal"
E1. Az előlap csatlakozója
E2. A hátlap csatlakozója
F. Szalagkábel csatlakozó

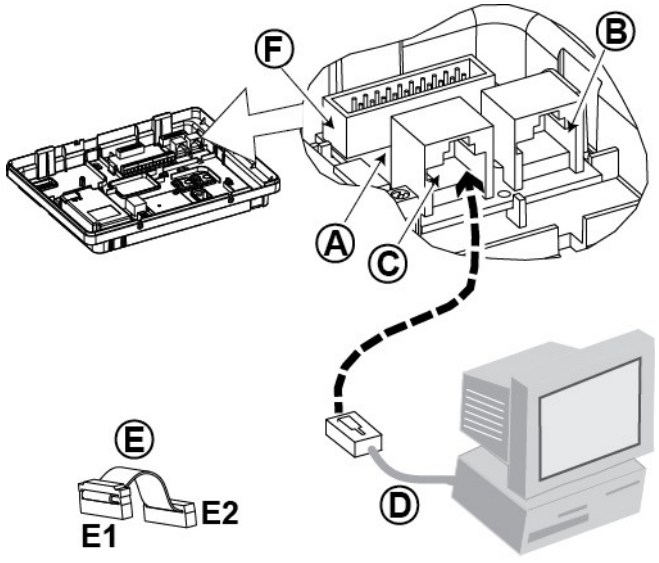

4.7 ábra – Dual RS-232 Modul beszerelése

4.8 PGM-5 modul beszerelése

(A modul helye a panelon a 4.1 ábrán „F"-el jelölve)

A PGM-5 modul egy kimeneti modul riasztás, hiba és állapotjelzések külső rendszerekre történő továbbítására, mint például távfelügyeleti kommunikátor, CCTV rendszer, épület automatika rendszer, vagy állapotjelző LED panel. (további információt talál a PGM-5 telepítési leírásában).

A PGM-5 modul 5 relé kimenetet ad a központ panelhez, a modul a központba építhető, csak a WP8030-ba beépítve használható.

A modul beszerelése a 4.8. ábrán látható.

1. Nyomja a helyére a PGM-5 modult (D) a hátlapon a két rögzítőfül között.
2. Csatlakoztassa a szalagkábelt az előlap PGM-5 csatlakozójához (F) és a PGM-5 modul csatalkozójához (G).
Figyelem! A csatlakozó a „csappal" (F1) az előlap csatlakozója – Ne csatlakoztassa a hátlaphoz!!

Megjegyzés:

1. A PGM-5 csak akkor fog működni, ha a panel gyári alapbeállításaiban engedélyezve van.

2. A PGM-5 bekötéséhez és kábelezéséhez olvassa el a modul telepítési leírását.

3. A PGM-5 modul az UL rendszereknél nem engedélyezett.

Figyelem! A PGM-5 modul telepítésése során 4.8 ábra szerint vezesse a kábelt, hogy ne kerüljön túl közel a központ antennájához. A túl közeli kábel interferenciát okozhat.

A. WP8030 csatlakozó **B.** Előlap **C.** PGM-5 Modul **D.** Hátlap **E.** Sorkapocs és kábelek **F.** Szalagkábel **F1.** Előlap felöli csatlakozó **F2.** Hátlap felöli csatlakozó **G.** PGM-5 szalagkábel csatlakozó	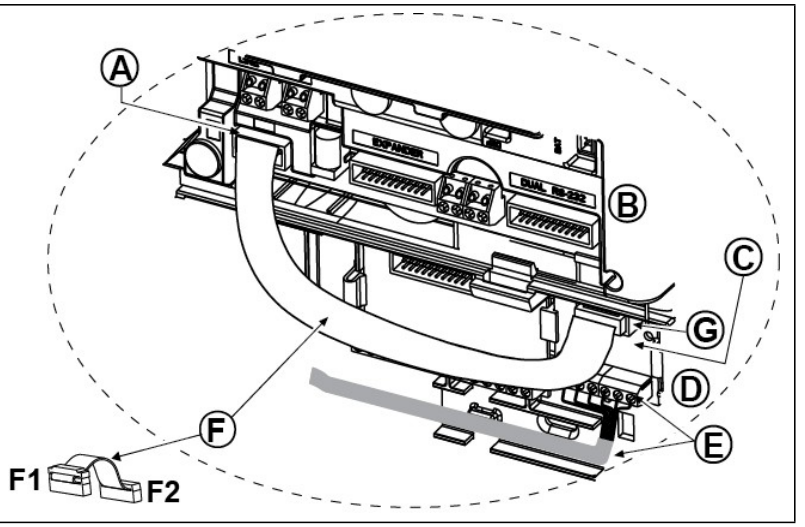

4.8 ábra – PGM-5 Modul beszerelése

4.9 Opcionális bővítő modul

(A 4.1 ábrán „K”-val jelölve)

A bővítő modul opcionális modul. Ha ezt az opcionális modult használja, az előlapon lévő beépített vezetékes zóna bemenet és sziréna kimenet nem használható.

Megjegyzés: A bővítő modul nem használható UL rendszerekben

A modul beszerelését a 4.9a ábrán láthatja.

1. Nyomja a modult a hátlapon a két rögzítőfül között a helyére.

2. Csatlakoztassa a modult a szalagkábellel az előlaphoz.

Figyelem! A csatlakozó a „csappal” (F1) az előlap csatlakozója – Ne csatlakoztassa a hátlaphoz!!

A. Rögzítő fülek

B. Szalagkábel

B1. Előlap felöli csatlakozó

B2. Hátlap felöli csatlakozó

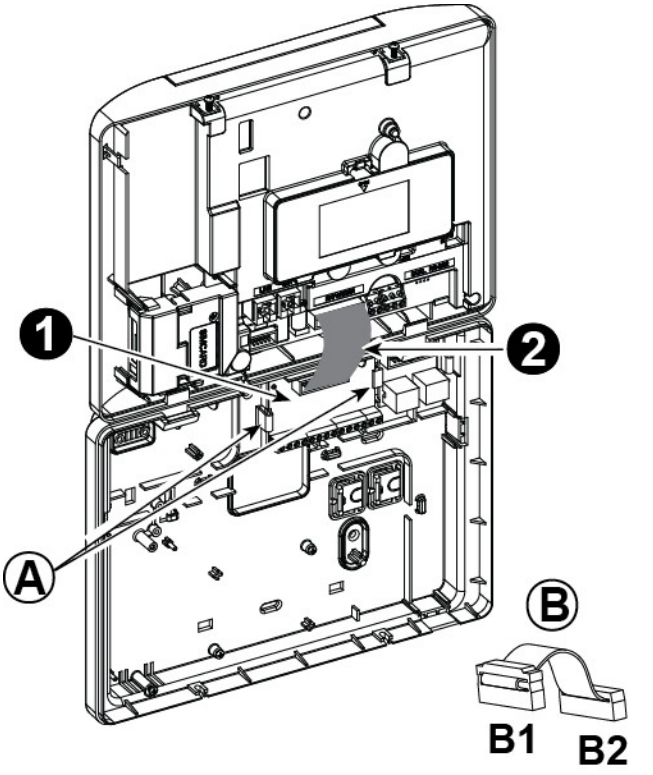

4.9a ábra – Bővítő modul beszerelése

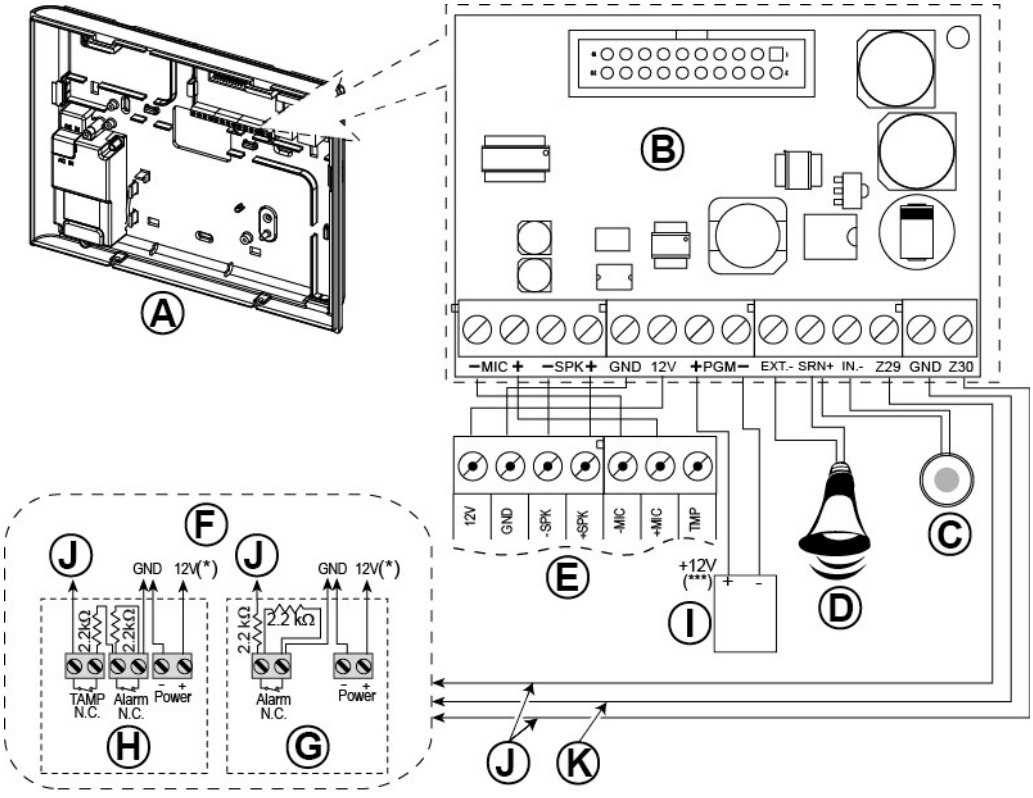

A. Hátlap

B. Bővítőmodul

C. Belső hangjelző vagy villogó 6-12 VDC, 150 mA Max.

D. Külső hangjelző MG441PDS vagy hasonló 12 VDC (névleges) 350 mA Max.

E. Hang doboz

F. A vezetékes zónákat az ábra szerint kösse be.

Megjegyzés:

A vezetékes érzékelőt legalább 2 méterre kell elhelyezni a központtól.

A vezetékes zónák ellenállás értékeit és a hozzájuk tartózó zóna állapotot az alábbi táblázat tartalmazza.

EOL ellenállások

Érték	Zóna	Kulcs. kap.
0 kΩ ↔ ~1.76 kΩ	Szabotázs	Szabotázs
~1.76 kΩ ↔ ~2.64 kΩ	Nyugalom	Élesítés
~2.64 kΩ ~ ↔3.52 kΩ	Szabotázs	Szabotázs
~3.52 kΩ ↔ ~5.26 kΩ	Riasztás	Hatástalanít
~5.26 kΩ ↔ ∞	Szabotázs	Szabotázs

Megjegyzés:

1. Az E.O.L. ellenállások 2.2 kΩ 1/4 W, 5% tűrésűek (központhoz mellékelve vannak)
2. Ha a kulcsos kapcsoló engedélyezve van, a vezetékes zónának a védett téren belül kell, hogy legyen.
3. Érzékelő szabotázskapcsoló nélkül vagy kulcsos kapcsoló (lásd 5.4.2, “Zóna típus” táblázat).
4. Érzékelő vagy kulcsos kapcsoló szabotázskapcsolóval.
5. PGM vezérelt eszköz
6. Vezetékes zóna A vagy B
7. Közös pont (GND)

4.9b ábra – Zóna és hangjelző bekötése

Megjegyzések a bővítő modul bekötésével kapcsolatban:

* *A vezetékes zónabementekhez csak alapértelmezett zárt kontaktusú érzékelőt, kapcsolót, vagy nyomógombot csatlakoztathat (szabotázskapcsoló vagy bármilyen más eszköz), 2.2 K ohm ellenállással. A 12V csatlakozót használhatja az érzékelők tápellátására. (max. 36 mA)*

** *Az EXT kimenetet egy külső sziréna vezérlésére használhatja.*

Az INT kimenetet programozhatja beltéri „hangjelzőnek" vagy „villogónak" (lásd 5.7 fejezet).
A 12V és „GND" csatlakozóba kell kötni a sziréna állandó tápját.

*** *A 12V os kimenet biztosítékkal védett. (Max áramerősség 100 mA)*

FIGYELEM! Amikor a csatlakozókat visszaszereli a helyére, győződjön meg róla, hogy azok pontosan illeszkednek az aljzatra. A csatlakozó helytelen csatlakoztatása károsíthatja a WP8010 készüléket!

Fontos! A belső és külső hangjelző csatlakozók egyenáramú kimenetek, 12V-os egyenáramú hangjelzőkhöz. A kimenetre kötött hangszóró rövidzárt okozhat és a készülék meghibásodását okozhatja.

Megjegyzések:

1. *Ne csatlakoztasson a PGM-re olyan eszközt ami üzemszünet esetén aktiválódik.*
2. *A telefonvezetékek és az alacsony feszültségű vezetékeket (zónák, csengőáramkör stb.) ne vezesse egymás mellett. Ne vezesse a bejövő és elmenő telefonvezetéket más vezetékekkel közös kábelcsatornában.*
3. *Ne csatlakoztassa a rendszert kihúzható vagy lekapcsolható 230V-os aljzathoz.*
4. *A vezetékes zónákat csak betörésjelzéshez használja.*

4.10 Központ csatalakoztatása az elektromos hálózathoz

Megjegyzés

1) *Csak a gyári transzformátor és tápkábel (3m) használható a központ táp alá helyezésére. (gyártó: LEADER ELECTRONICS Típus szám: MU24-11125-A10F. UL rendszerekhez: MU15-R125120-A1, p/n MU15- R1125-A00S.*

A tápkábel bekötését és a központ összeszerelését a 4.10a – 4.10b ábrán láthatja

Elektromos hálózathoz csatlakoztatás beépített tápegységgel

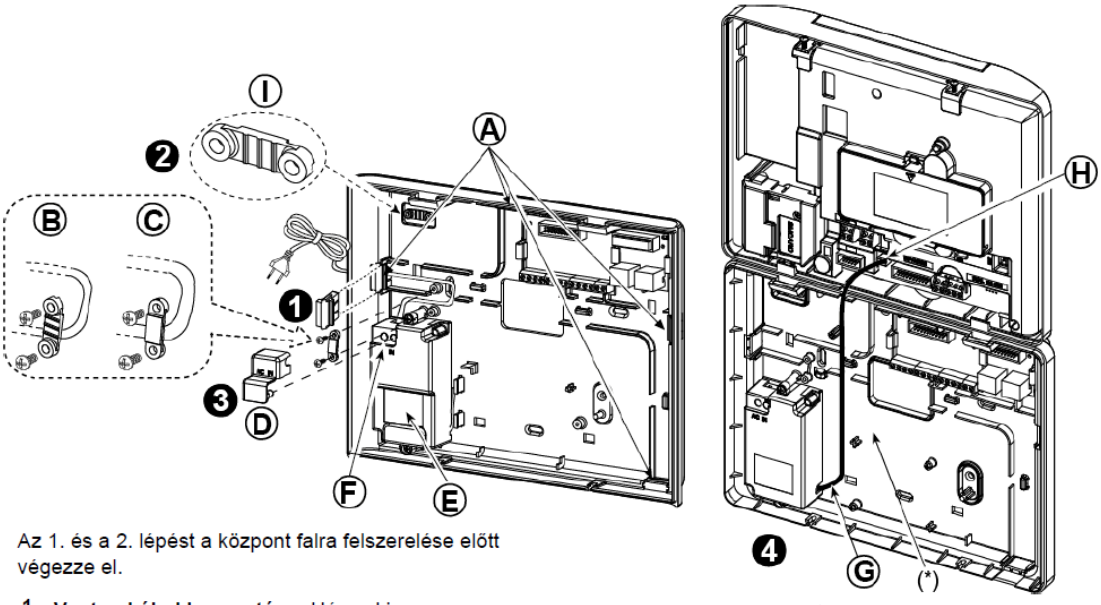

Az 1. és a 2. lépést a központ falra felszerelése előtt végezze el.

1. **Vastag kábel bevezetése:** Húzza ki a kábelbevezető lezáró dugót. (1-et a 4 ből).
2. Törje ki a kábelrögzítő bilincset (I)
3. Vezesse be a kábelt a kívánt nyíláson keresztül (A) és a kábelvezető csatornákon keresztül vezesse el a tápegységig (E) és távolítsa el a védő burkolatot (D). Kösse be a két vezetéket a tápcsatlakozóba (F) egy csavarhúzóval. Szorosan húzza meg a sorkapcsot. Rögzítse a tápkábelt a rögzítő bilincscsel a (B vagy C) módon és szerelje vissza a védőburkolatot.
4. Csatlakoztassa a tápegység kimeneti csatlakozóját (G) a központ tápcsatlakozójához (H).

A. Opcionális kábel bevezető nyílások
B. Vékony kábelhez
C. Vastag kábelhez (fordított bilincs)
D. Csatlakozó védőburkolat
E. Beépített tápegység
F. Tápkábel csatlakozó
G. Tápegység kimeneti csatlakozó
H. Központ tápcsatlakozó
(*) Ne vezesse ezen a területen kábeleket, mert központ összeszerelését akadályozhatja.
I. Kábelrögzítő bilincs

4.10a ábra – Elektromos hálózathoz csatlakoztatás beépített tápegységgel

Elektromos hálózathoz csatlakoztatás külső tápegységgel

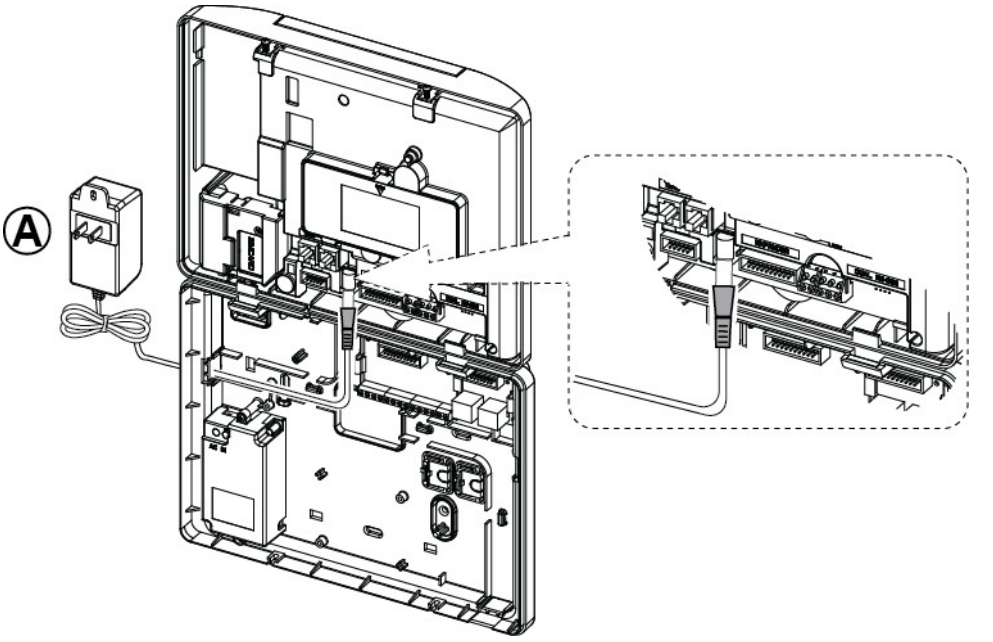

Csatlakoztassa a tápegység csatlakozóját a központ csatlakozójához.

A. A tápegység gyártója LEADER ELECTRONICS. Típus szám.: UL telepítésekhez MU15-R125120-A1, p/n MU15-R1125-A00S. ULC telepítésekhez típus szám: MU15- R125120-A1, p/n MU15-R1125-A01S.

4.10b ábra – Ekülső tápegység bekötése

4.11 Akkumulátor beszerelése

Nyissa ki az akkumulátortartó fedelét. Helyezzen be egy 6-os vagy 8-as akkumulátor packot és csatlakoztassa a csatlakozóhoz a 4.11. ábrának megfelelően.

A. Előlap

B. Akkumulátor kábel

C. Akkumulátor kábel csatlakozó

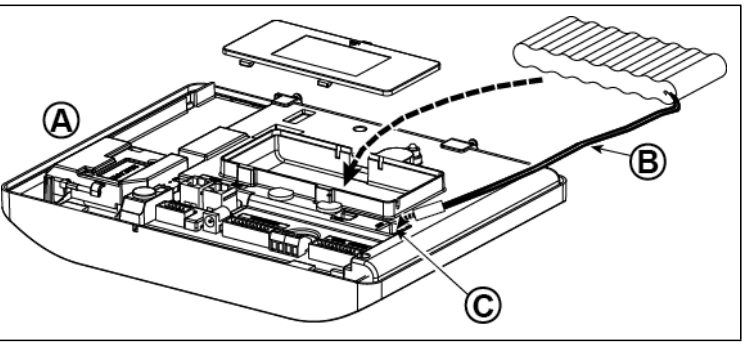

4.11 ábra – Akkumulátor beszerelése

4.12 Központ táp alá helyezése

Helyezze ideiglenesen táp alá a készüléket (lásd 4.10a és 4.10b ábra). Csatlakoztassa az akkumulátort a 4.11. ábrának megfelelően.

Hagyja figyelmen kívül a készülék hiba jelzéseit, mint például akkumulátor, vagy telefonvonal hiba.

Az európai biztonsági előírásoknak megfelelő telepítéshez:

a. A készüléket a helyi előírásoknak megfelelően kell telepíteni.
b. A kismegszakító könnyen elérhető helyen legyen.
c. A kismegszakító névleges értéke 16A vagy annál kisebb legyen.

Kérjük a 4.11 ábra szerint helyezze be az akkumulátort.

4.13 WP8030 központ összeszerelése

A központ öszzeszerelése az alábbiakban látható.

A központ összeszerelése:

1. Csatlakoztassa az elő és hátlap közötti szalagkábeleket a megfelelő csatlakozókhoz. (Max. 3 kábel lehet az opcionális modulok szerint).
2. Szerelje vissza a központ előlapját. És húzza meg a csavarokat.
3. Helyezze táp alá a központot, győződjön meg róla, hogy a központ “Power” jelzőfénye zölden világít.

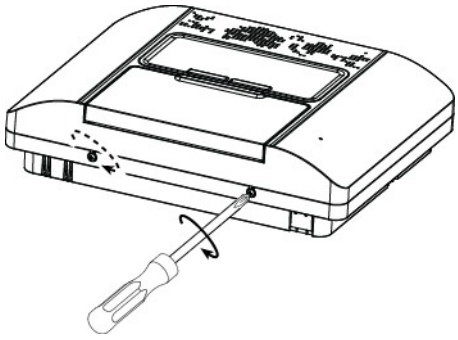

4.13 ábra - Összeszerelés

5. PROGRAMOZÁS

5.1 Általános útmutató

Ez a fejezet a rendszer a WP8010/WP8030 központok telepítői programozását tartalmazza a rendszer beállításához és felhasználói igényekhez szabásához.

A központok partícionálhatóak. A partícionálás lehetővé teszi, hogy a rendszert legfeljebb három, egymástól függetlenül vezérelhető területre ossza. Minden területhez különböző felhasználói kódot rendelhet. Minden partíció a többi tertület állapotától függetlenül élesíthető vagy hatástalanítható.

A zóna betanulási teszt lehetővé teszi a kiválasztott zónák előre meghatározott ideig történő tesztelését. Teszt módban a zónák nem okoznak riasztást, nem indítják a hangjelzőt és a villogót. A zóna aktivitás az esemény listába kerül, de nem kerül átjelzésre a távfelügyeletre. A zónák az előre meghatározott ideig teszt üzemmódban működnek, ha nincs zóna akitivitás az idő lejártát követően a zónák kilépnek teszt üzemmódból és visszatérnek normál üzemmódba.

Szoftver frissítés: Lehetősége van a központ panel szoftverét távolról frissíteni a PowerManage szerveren keresztül. Szoftverfrissítésközben a központ kijelzőjén az „UPGRADING…" felirat látható.

Megjegyzés: *Szoftver frissítés csak akkor végezhető, ha a rendszer hatástalanított állapotban van és nincs AC hiba.*

Tech Tipp ☝:

A rendszer programozását kényelmesen elvégezheti előre a rendszer felszerelése előtt egy munkaasztalon. A rendszert szükség szerint táp alá helyezheti az akkumulátorról és a tápegységről.

FIGYELEM! ELŐSZÖR HELYEZZE TÁP ALÁ A KÖZPONTOT ÉS UTÁNA HELYEZZE BE AZ ELEMEKET AZ ÉRZÉKELŐKBE.

Az érzékelők az elem behelyését követően 24 órán keresztül „keresik" a központot amihez be vannak léptetve. Ha nem tud csatlakozni a központhoz az érzékelő „kikapcsol".

Megjegyzés: Ha korábban helyezte be az elemeket az érzékelőbe, nyissa ki és zárja be az érzékelő fedelét, hogy aktiválja a szabotázs kapcsolót (ha van), vagy vegye ki és tegye vissza az elemet.

5.1.1 Navigáció a menüben

A programozás során a billentyűzet gombjait használhatja a menüben navigáláshoz és a konfigurációhoz.

Az alábbi táblázat részletesen leírja az egyes gombok funkcióját vagy használ

Bill .	Definíció	Navigáció / Programozási funkció
▶▶	Következő	Használja a **következő** menüre lépéshez / görgetéshez.
↩	Vissza	Használja a **előző** menüre lépéshez / görgetéshez.
i I OK	OK	Menüpont **kiválasztásához** vagy művelet vagy beállítás **elfogadásához** használja.
🏠	Otthonéles	A menüben egy **szintet visszalépéshez**, vagy **visszatérhet az előző beállításhoz.**
🔒	Távozó	A **programozásból kilépés** menühöz "ugrik" [<OK> TO EXIT].
🔓	Hatástalanít	Beállítások, adatok, stb. **törléséhez.**
0 – 9		Numerikus billentyűzet. Használja, ha számok bevitelére van szükség.

A menüben az opciók közötti navigálához nyomja meg az előrelépés ▶▶ billentyűt, vagy vissza ↩ billentyűt a kívánt opcióhoz lépéshez. (Az ismételt megnyomás jelölése a leírásban: ▶▶) Az opció kiválasztásához nyomja meg a i I OK billentyűt. (Az elfogadás jelölése a leírásban: OK) Az előző menühöz visszatéréshez nyomja meg az „Otthonéles" 🏠 billentyűt és a telepítési menüből történő kilépéshez nyomja meg a „Távozó" 🔒 billentyűt.

Még egyszerűbb beállítás: Csak a két "alap" billentyűt használva is programozhat. A következő ▶▶ és az OK i I OK billentyűt. A következő ▶▶ billentyűvel a kívánt menüre léphet és az ok i I OK billentyűvel kiválaszthatja a megfelelő opciót.

5.1.2 Billentyűzet hangjelzések

Az alábbi hangokat hallhatja a központ billentyűzetről történő programozása közben:

Hang	Jelentés
♩	Egy csippanás, hallható amikor megnyom egy billentyűt
♩ ♩	Dupla csippanás jelzi, ha a billentyűzet visszatér normál üzemmódba (időzítés végén)
♩ ♩ ♩	Három csippanás jelzi, ha hiba van a rendszerben
♫☺	**Elfogadó hang** (- - - ——) jelzi a sikeres műveletet.
♫☹	**Elutasító hang** (———) jelzi az érvénytelen műveletet vagy elutasítást

A billentyűzet hangerejét szabályozhatja: a 1 gomb megnyomásával hangerőt növelheti vagy a 4 gomb megnyomásával a hangerőt csökkentheti.

5.2 Belépés "Telepítői Módba" és Menü kiválasztása

Az összes telepítői beállítás **"Telepítői Mód"**-ban érhető el, amely általában a központpanel billentyűzetén érhető el.

A „Telepítői Módba” történő belépés és az opciók kiválasztása az alábbiak alapján történik:

1. lépés ⓘ	**2. lépés** ⓘ	3. lépés ⓘ	**4. lépés**
Válassza ki a "TELEPÍTŐI MÓD"-ot [1]	Adja meg a "Telepítői kódot" [2]	Válassza ki **"Telepítői menü"**-ből a szükséges opciót [3]	

▶▶ ☞

KÉSZ 00:00

↓

TELEPÍTŐI MÓD OK **KÓD MEGAD:■**

Ha a **"Telepítői Mód"** nem látható olvassa el a 5.2.1 fejezetet.

▶▶ ☞

	Fejezet
01:TELEPÍTŐI KÓD	5.3
02:ZÓNA/ESZKÖZ	5.4
03:VEZÉRLŐPANEL	5.5
04:KOMMUNIKÁCIÓ	5.6
05:KIMENETEK	5.7
06:EGYÉNI NEVEK	5.8
07:DIAGNOSZTIKA	5.9

▶▶ ☞

	Fejezet
08:FELH.BEÁLLÍT	5.10
09:ALAPRA ÁLLÍT	5.11
10.SOROZATSZÁM	5.12
12:PARTÍCIONÁLÁS	5.13
13:VEZÉRLÉS MÓD	5.14
KILÉPÉS <OK>	

OK A kijelzőn látható opció kiválasz-tása

ⓘ	ⓘ *- Belépés "Telepítői Mód" -ba*
[1]	Csak akkor tud belépni **"Telepítői Mód"**-ba ha a rendszer hatástalanított állapotban van. A "Telepítői Mód" menü nem látszik akkor a "Felhasználói Engedélyezés" be van kapcsolva. Ebben az esetben a **"FELH.BEÁLLÍT"**-menübe belépve a mesterkódot megadva a **"Felhasználói menü"**-ben lehet belépni **"Telepítői Mód"**-ba. Majd folytassa a 2. lépéstől.
[2]	Ha még nem változtatta meg a Telepítői kódot, használja a gyári beállítást: Telepítői kód: 8888 és Mester telepítői kód: 9999. Ha ötször egymás után rossz telepítői kódot ad meg, a billenytűzet egy előre meghatározott időre inaktív lesz, miközben a "Rossz jelszó" felirat olvasható a központ kijelzőjén.
[3]	Ha sikeresen belépet a "Telepítői mód"-ba válassza ki a szükséges menüt és lapozzon az útmutatóban a menü leírásának megfelelő oldalra. (A fejezet számát a táblázat jobb oldalán találja)

5.2.1 Belépés „Telepítői mód”-ba ha a „Felhasználói engedélyezés” engedélyezve van

Egyes országokban az előírások szerint felhasználói engedélyezés szükséges a központ beállításainak megváltoztatásához. A szabályozásnak megfelelően a „Telepítői Mód”-ba csak a felhasználói menün keresztül lehet belépni. A Mester felhasználónak először be kell lépni a „Felhasználói Beállítások” menübe, majd el kell lapozni a „Telepítői Mód” menüig ahol a telepítő beléphet a készülék beállításaiba. A programozás menete a feljebb található táblázat [1] első lépésével folytatható.

A „Felhasználói Engedélyezés” bekapcsolása: 5.5.8. fejezet " Felhasználói engedélyezés"

5.2.2 Opciók kiválasztása

ⓘ	ⓘ – *Opciók kiválasztása a menüben*
	Például: A "KOMMUNIKÁCIÓ" menü kiválasztása:
[1]	Lépjen be a **Telepítési Menübe és válassza ki "04.KOMMUNIKÁCÓ"** opciót (5.2 fejezet).
[2]	Válassza ki a szükséges almenüt, például: "**3:TF JELENTÉS**".
[3]	Válassza a ki a paramétert, amit konfigurálni szeretne pl.: "**11:VEVŐ1 AZON.**"
[4]	A folytatáshoz lapozzon a választot menü leírásához (Például: 5.6.4 fejezet "**3:TF JELENTÉS**") és keresse meg a beállítani kívánt almenüt. (Pl: **"11:VEVŐ1 AZON."**) A paraméter beállítás után a központ visszatér a [3]-as lépéshez.
	A választott opció megváltoztatása:
	Amikor belép a kiválasztott opcióba az alapértelmezett (vagy a korábban megadott) beállítást láthatja a kijelzőn "■"-al jelölve. A opció megváltoztatásához lapozzon ▶▶ a menüben a kívánt beállításhoz és nyomjon OK-t az elfogadáshoz. A paraméter beállítása után a központ visszatér a [3]-as lépéshez.

5.2.3 Kilépés Telepítői menüből

A telepítői menüből kilépést a következő ábrán láthatja:

1. lépés ⓘ	2. lépés ⓘ	3. lépés ⓘ
[1]	[2]	[3]
Kijelzőn akt. menü 🏠 v. 🔒	**KILÉPÉSHEZ <OK>** OK	**KÉSZ 12:00**

ⓘ	
[1]	🏠 **"KILÉPÉS <OK>"** menühöz, vagy csak nyomja meg a 🔒 billentyűt egyszer a kilépési menühöz ugráshoz.
[2]	Amikor a kijelzőn a **"KILÉPÉS <OK>"** feliratot látja nyomja meg az 🔒 billentyűt.
[3]	A rendszer kilép a **"TELEPÍTŐI MÓD"**-ból és visszatér normál hatástalanított állapotba. A kijelzőn a **"KÉSZ"** felirat jelenik meg.

5.3 Telepítői kód beállítása

A WP8010/WP8030 központok két különböző telepítői kóddal, két különböző telepítői engedélyszinteket biztosít:

- **Mester telepítő:** A "Mester telepítő" hozzáférhet az összes telepítői menüben és almenüben lévő összes beállításhoz. A gyári alapértelmezett kód: 9999 (*).
- **Telepítő:** A "Telepítő" jogosult hozzáférni a telepítői menüben és almenükben lévő legtöbb, de nem az összes beállításhoz. A gyári alapértelmezett kód: 8888 (*).
- **Őrkód:** Engedélyezi egy jogosult őrnek a rendszer élesítését és hatástalanítását. A gyári alapértelmezett kód: 0000 (*).

Az alábbi beállításokhoz csak a **Mester telepítői** kóddal férhet hozzá:

- **Mester telepítői kód** változtatása.
- Különleges kommunikációs paraméterek meghatározása – lásd **"3:TF JELENTÉS"** 5.6.1 és a 5.6.4 fejezet
- WP8010/WP8030 gyári alapértékek viszaállítása – lásd **„09:ALAPRA ÁLLÍT"** 5.11. fejezet

***Megjegyzés**: Nem minden rendszerben van Mester telepítői kód funkció. Ilyen rendszerekben a Telepítő minden telepítői menühöz és almenühöz hozzáférhet.*

(*) Az alapértelmezett kódokkal tud először hozzáférni a beállításokhoz, változtassa meg azokat egy olyan titkos kódra amit csak ön ismer.

A Mester telepítői kód és a telepítői kód változtatás folyamata a következő:

Lépés 1	ⓘ	Lépés 2	ⓘ	Lépés 3	ⓘ	Lépés 4
Válassza ki a: „01:TELEPÍTŐI KÓD" Opciót	[1]	Válassza ki a **Mester telepítői, Telepítői** vagy **Őrkódot**	[2]	Adjon meg új **Mester telepítői**, **Telepítői** vagy **Őrkódot**	[3]	

TELEPÍTŐI MÓD

OK

KÓD MEGAD:■

↓

01:TELEPÍTŐI KÓD OK

ÚJ MESTER KÓD OK

↓ vagy

ÚJ TELEP. KÓD

↓ vagy

ÚJ ŐRKÓD OK

ÚJ TELEPÍTŐI. KÓD ■999 OK ↩ 2. lépéshez vissza

vagy

TELEPÍTŐI KÓD ■888 OK ↩ 2. lépéshez vissza

vagy

ŐRKÓD ■000 OK ↩ 2. lépéshez vissza

ⓘ	ⓘ ***– Telepítői kód beállítása***
[1]	**Lépjen be a Telepítői menübe és válassza ki a "01:TELEPÍTŐI KÓD"** opciót (5.2 fejezet).
[2]	Válassza a ki a **"Mester telepítői", "Telepítői" vagy "Őrkódot"**. Néhány panelnál lehet, hogy csak a Telepítői kód és az Őrkód opció elérhető.
[3]	Adja meg az új 4-digites kódot a villogó kurzornál és nyomja meg a i OK billentyűt.

Megjegyzés:

1. *A "0000" nem engedélyezett Mester telepítői és Telepítői kódnak.*
2. *A "0000"-t megadva a Telepítői kódot törölni lehet.*
3. ***Figyelem!** Mindig különböző kódot használjon a Mester telepítői, Telepítői és Felhasználói kódnak.* Ha a mester telepítői kód megegyezik a telepítő kóddal, a panel nem ismeri fel a mester telepítőt. Ebben az esetben meg kell változtatnia a telepítői kódot egy másik kódra. Ez megerősíti a mester telepítői kódot.

A kettős telepítői jogosultságú rendszernél előfordulhat, hogy a **nem Mester telepítő** véletlenül megváltoztatja a kódját a **Mester telepítői kóddal** megegyező kódra. Ebben az esetben a központ engedélyezi a kód megváltoztatását annak érdekében, hogy a telepítő ne ismerje meg a Mester telepítői kódot. A következő alkalommal amikor a mester telepítő belép telepítői módba, csak „nem mester telepítőként" lesz azonosítva.

Ebben az esetben két lehetősége van a Mester telepítőnek:

(a) Távoli programozó szoftverrrel a Mester telepítői kódot megváltoztathatja a Telepítői kódtól eltérő kódra.

(b) 1. változtassa meg a Telepítői kódot egy ideiglenes kódra. 2. lépjen ki Telepítői módból. 3. Lépjen vissza telepítői módba a Mester telepítői kóddal. (A Mester telepítői menü már elérhető) 4. változtassa meg a Mester telepítői kódot 5. a nem Mester telepítői kódot változtassa vissza az ideiglenes kódról, hogy a telepítő be tudjon lépni a Telepítői menübe.

5.4 Zónák / Eszközök

5.4.1 Általános útmutatások a zónák / eszközök beállításához

A ZÓNÁK / ESZKÖZÖK menüben tud a rendszerhez új eszközöket hozzáadni, beállítani és törölni azokat, ha szükséges.

Egy opció kiválasztásához kövesse az alábbi utasításokat. Részletes leírást és útmutatást a 5.2. fejezetben talál.

TELEPÍTŐI MÓD ⇨ **02:ZÓNA/ESZKÖZ** ⇨ **Választott MENÜ** | ⇨ jelzi a lapozást ▶▶ kiválasztás: OK

MENÜ	Funció	Fejezet
ESZKÖZ HOZZÁAD	**Eszközök beléptetése** és beállítása, működésének meghatározása az elvárt ígényeknek megfelelően. Érzékelők esetén meghatározhatja az eszköz nevét (helyét) a zóna típusát és az ajtócsengő funkciót.	5.4.2
ESZKÖZ TÖRLÉS	**Eszközök törlése** és beállításaik visszaállítása.	5.4.3
ESZKÖZ MÓDOSÍT	Az eszköz**beállítások megtekintése** és / vagy **módosítása.**	5.4.4
ESZKÖZ CSERE	Az **meglévő eszközök cseréje**, automatikus konfigurálja az új eszközt.	5.4.5
ZÓNA TESZTHEZ AD[1]	Engedélyezi az érzékelőknél **Zóna betanulási tesztet**.	5.4.6
ALAPÉRT.ÉRTÉK	Megadhatja az eszközök alapértelmezett beállításait. A rendszerbe beléptetett új eszközök a beállított értékekkel fognak belépni.	5.4.7

5.4.2 Új vezeték nélküli eszköz vagy vezetékes érzékelő hozzáadása

„A” fejezet - Beléptetés

Eszközök beléptetéséhez és beállításához kövesse az alábbi táblázat utasításait:

Lépés 1 ⓘ	Lépés 2 ⓘ	Lépés 3 ⓘ	Lépés 4 ⓘ
Válassza az "ESZKÖZ HOZZÁAD" opciót [1]	Léptesse be az eszközt, vagy adja meg az eszköz "ID"-t [2]	Válasszon zóna számot [3]	Konfigurálja a zónát és az eszköz paramétereket [4]

ESZKÖZ HOZZÁAD

BELÉPTET, vagy
BEÍR ID:xxx-xxxx

Nyomja meg a beléptető (Enroll) gombot az eszközön, vagy adja meg az 050-0001 eszköz azonosítót a vezetékes érzékelőhöz. További információt talál lejjebb.

Z01:MOZGÁSÉRZÉKELŐK
ID No. 120-1254

Z10:Mozg.érzék.
ID No. 120-1254

Folytassa a 2. ábrával lejjebb a "B" fejezetben

ⓘ	ⓘ *- Új eszköz hozzáadása*
[1]	Lépjen be "**TELEPÍTŐI MÓDBA**", válassza a **"02:ZÓNA/ESZKÖZ"** opciót (lásd 5.2 fejezet) utána az **"ESZKÖZ HOZZÁAD"** menüt. A PowerG komunikácíó titkosítása miatt a PowerG eszközök (beleértve a vezeték nélküli kulcsokat) nem használhatóak egynél több rendszerben. Ellenőrizze az eszköz és a központ kompatibilitását.
[2]	A beléptetést beléptető gombbal, vagy eszköz azonosítóval lásd lejjebb. Ha a beléptetés sikeres a **"BELÉPTETVE"** (vagy **"ID ELFOGADVA"**) felirat látható a kijelzőn, majd megjelennek az eszköz tulajdonságai. - lásd [3] pont. Ha az eszközbeléptetés sikertelen, a kijelző megjeleníti a hiba okát. Például: **„MÁR BELÉPTETVE"** vagy **"NINCS SZAB.HELY"**. Ha az eszköz alternatív működési módban van beléptetve, hogy azt a központ felismerje, a kijelzőn az **“ELFOGADÁS <OK>”** felirat látható.
[3]	A kijelző megjeleníti az eszköz tulajdonságait és az első elérhető szabad zóna számát. Például:**"Z01: Mozgásérz."> ID No. 120-1254"** (vagy "K01: Kulcs" / "S01:Sziréna" stb. az eszköz típusának megfelelően). A vezeték nélküli és a vezetékes zónát is bármelyik zónaszámra be lehet léptetni. A zónaszámot kiválaszthatja a ▶▶ nyomógombbal vagy a zónaszám beírásával, az elfogadáshoz nyomja meg a ⓘ I OK gombot.
[4]	Folytassa a "B" fejezettel a beállítást – (lásd a lenti ábrát)

Hogy tudja ellenőrizni a Panel ←→ Eszköz kompatibilitását:

Minden PowerG eszköz címkéjére van nyomtatva egy 7-számjegyes azonosító szám a következő formátumban: FFF-M:DDD, (például, 868-0:012) ahol a FFF a működési frekvenciát és a M:DDD az eszköz változatot jelenti.

A győződjön meg, hogy a PowerG rendszerrel egyezik az eszköz működési frekvenciája (FFF) és az eszköz változata (M). A DDD-t figyelmen kívül lehet hagyni, ha a központ panel „ANY" feliratot jelenít meg a DDD-re.

Beléptetés az eszközazonosítóval (Device ID)

A 7-jegyű eszközazonosító segítségével a készüléket a távoli programozó PC szoftver segítségével távolról, vagy helyben a központ billyentyűzetén keresztül léptetheti be. Az eszközazonosítóval való beléptetés kétlépcsős eljárás. Az első lépésben belépteti a panelhez az eszközt az eszközazonosítóval (ID) és elvégezheti a beállítását. Ezt el tudja végezni távolról programozó szoftver segítségével. Az első lépést követően, a WP8010/WP8030 panel várja az eszköz hálózathoz csatlakozását, a beléptetés befejezéséhez.

A második lépésben a beléptetés befejeződik, ha központ üzemképes állapotában az eszközbe behelyezi az elemet, vagy megnyomja a szabotázs kapcsolót vagy a beléptető nyomógombot. Ez a funkció hasznos, ha meglévő rendszerhez szeretne új eszközt beléptetni. A beléptetés második lépéséhez nem szükséges telepítő és nem kell a telepítői menübe belépni telepítői kóddal.

*Emlékeztető! A rendszer "**NINCS PGHÁLÓ**" hibát jelez mindaddig amíg az összes eszköznél be nem fejeződik a 2. lépés.*

***Megjegyzés:** A zóna betanulási teszt, csak akkor aktiválható az elő-beléptetett érzékelőknél, ha az már teljesen be van léptetve.*

Beléptetés beléptető (Enroll) gombbal

Ha központ panel beléptetési üzemmódban van (lásd #2 lépést fent) és az eszközt beléptető gombot használva szeretné beléptetni (további információt talál az eszköz telepítési utasításában).Szerelje szét az eszközt és a keresse meg a **beléptető gombot** (Enroll). A vezeték nélküli kulcsok és billentyűzetek beléptetéshez az **AUX '✱'** gombot használja. A gázérzékelőket az **elem behelyzésével** tudja beléptetni.

Nyomja a beléptető (Enroll) gombot 2-5 másodpercig amíg a LED folyamatosan világítani kezd, majd engedje fel a gombot. A LED kialszik, vagy néhány másodpercig, a folyamat végéig villoghat. Ha a beléptetés sikeresen befejeződik a WP8010/WP8030 központ elfogadó hangot jelez és az LCD kijezőn a " BELÉPTETVE" felirat jelenik meg, majd láthatja az eszköz részleteit.

Vezetékes eszközök beléptetése

Vezetékes érzékelők beléptetéséhez a vezetékes zónákhoz adja meg az: **050-0001** vagy **050-0002** érzékelő azonosítót**.**

1. lépés ⓘ	2. lépés ⓘ	3. lépés ⓘ	4. lépés ⓘ
Belépés elhelyezés menübe [1]	Válasszon helyet *(a listát lásd lejjebb)* [2]	Zóna típus megadása [3]	Válasszon zónatípust *(a listát lásd lejjebb)* [4]
▶▶ ⇨ **Z10:HELY** OK	▶▶ **Ebédlő** ■ OK ↓ **Egyéni 5**	▶▶ ⇨ **Z10:ZÓNA TÍPUSA** OK	▶▶ **1:Késleltetett1** ■ OK ↓ **5. Belső**

5. lépés ⓘ	6. lépés ⓘ	7. lépés ⓘ	8. lépés ⓘ
Belépés csengő menübe [5]	Válasszon csengő opciót [6]	Belépés a partíció opciókba [7]	Válassza ki az opciókat [4]
▶▶ ⇨ **Z10:CSENGŐ BEÁLL** OK	▶▶ **csengő KI** ■ OK ↓ **dallam-csengő**	▶▶ ⇨ **Z10:PARTÍCIÓK** OK	▶▶ **Z10:P1**■ **P2 P3** OK

9. lépés ⓘ	10. lépés ⓘ	11. lépés
Belépés az eszköz beállítás menübe [9]	Állítsa be az eszköz paramétereit [10]	Folytassa, vagy lépjen ki
▶▶ ⇨ **Z10:ESZKÖZ BEÁLL** OK	▶▶ További információkat talál az eszköz specifikus beállításáról az eszköz telepítési leírásában.	A folytatáshoz – lásd: ⓘ [11]

ⓘ	ⓘ - *Új eszközök beállítása*
	Eszközhely (név) beállítás:
[1]	A hely (név) beállításának ellenőrzéséhez, vagy módosításához nyomja meg az ⓘ I OK gombot, vagy lapozzon.
[2]	A hely (név) megváltoztatásához lépjen be a menübe és válasszon a lenti "Elhelyezési listából". Hozzárendelhet egyéni neveket is a telepítői menüben a "**06.EGYÉNI NEVEK**" opciót kiválasztva. Lásd: 5.8. fejezet. ***Megjegyzés:*** *Beírhatja a elhelyezési név 2 digites sorszámát a beállításhoz ugráshoz.*
	Zóna típus beállítás:
[3]	A Zóna típus beállításának ellenőrzéséhez, vagy módosításához nyomja meg az ⓘ I OK gombot, vagy lapozzon.
[4]	A zóna típus meghatározza, hogyan viselkedik a rendszer, ha az érzékelőről jelzés érkezik. Nyomja meg az ⓘ I OK gombot és válassza ki a megfelelő zóna típust. Az elérhető zóna típusokat és a típusok leírását a lejjebb található táblázatban láthatja. ***Megjegyzés:*** *Beírhatja a Zóna típus 2 digites sorszámát a zónatípushoz ugráshoz.*
	Csengő beállítás:
[5]	Az összes zóna csengő funkciója alapállapotban ki van kapcsolva. A csengő beállításához, hogy (hatástalanított állapotban) a központ csengető hangot adjon, ha az érzékelő aktiválódik, nyomjon gombot vagy lapozzon a következő opcióhoz.
[6]	Válasszon a **"CSENGŐ KI"**, **"dallam-csengő" vagy a "zóna név-csengő"**[1] opciók közül. A "dallam-csengő" esetén a központ panel dallamot játszik, ha a zóna aktív állapotba kerül. A "zóna név-csengő" esetén a központ panel lejátsza a zóna nevét, ha az aktív állapotba kerül. A csengő csak hatástalanítot állapotban működik.
	Partíció beállítás
	Megjegyzés: *A "PARTÍCIÓK" menü csak akkor elérhető, ha az a riasztó központon engedélyezve van.*
[7]	*(lásd: 5.13 fejezet).* Amikor belép a menübe a kijelző az alapértemezett partíciót jelöli "■" karakterrel..
[8]	A billentyűk segítségével: 1, 2, 3 rendelheti partícióhoz az eszközöket.
	Eszköz beállítás:
[9]	Az Eszköz beállítások megtekintéséhez és megváltoztatásához nyomja meg a ⓘ I OK gombot, vagy lapozzon a következő menüre – lásd: ⓘ [11] lépés. scroll to the next
[10]	Az eszköz paramétereinek konfigurálásához tekintse meg az eszköz tulajdonságait annak telepítési útmutatójában. Az eszközök alapértelmezett beállításait a 5.4.7 fejezetben leírtak szerint konfigurálhatja.

[1] Csak a WP8030-ra vonatkozik

ⓘ	ⓘ - *Új eszköz beállítása*
[11]	Az eszköz konfigurációjának befejezése után a varázsló a "Következő lépéshez" lépteti ahol a következő 3 menüből választhat: "**KÖVETKEZŐ ESZKÖZ**" következő eszköz beléptetése. "**AZON.ESZK.MÓDOS**" visszatér az 1. lépéshez (pl.: "**HELY**"), hogy további módosításokat végezhessen az eszköz beállításaiban. "**BELÉPBŐL KILÉPÉS**" kilép a beléptetési menüből és visszatér az 1. lépéshez a "**ESZKÖZ HOZZÁAD**" menühöz.

Elhelyezési név lista

s.sz.	Helyiség név	s.sz.	Helyiség név	s.sz.	Helyiség név	s.sz.	Helyiség név
01	Padlás	09	Földszint	17	Nappali	25	Fő fürdőszoba*
02	Hátsó ajtó	10	Vészjelző	18	Iroda	26	Fő hálószoba*
03	Pince	11	Tűz	19	Emelet	27	Egyéni 1*
04	Fürdőszoba	12	Első ajtó	20	Kazánház	28	Egyéni 2*
05	Hálószoba	13	Garázs	21	Udvar	29	Egyéni 3*
06	Gyerekszoba	14	Előszoba	22	Ebédlő*	30	Egyéni 4*
07	Szekrény	15	Konyha	23	Garázskapu*	31	Egyéni 5*
08	Játszószoba	16	Mosókonyha	24	Vendégszoba*		

WP8030: Az összes helyiségnév személyre szabható a “06:EGYÉNI NEVEK” menüben (lásd: 5.8 fejezet)

***WP8010:** Személyre szabhatja a “06:EGYÉNI NEVEK” menüben (lásd: 5.8 fejezet)

Zónatípus lista

s.sz.	Zónatípus	Leírás
1.	Késleltetett1	Leggyakrabban a ki/bejárati pontoknál használjuk. Ez a zónatípus indítja a belépési késleltetést amikor a rendszer élesítve van. A belépési/kilépési késleltetés beállítását a 5.5.1 és 5.5.2 fejezetben találja. (Telepítői menü – „3:VEZÉRLŐPANEL” 01 és 03 opciók) (*)
2.	Késleltetett2	Ez a zóna a „Késleltetett1” zónával megegyezően működik, de késleltetési ideje (Belépési késleltetés 2) tőle független. A belépési/kilépési késleltetés beállítását a 5.5.1 és 5.5.2 fejezetben találja. (Telepítői menü – „3:VEZÉRLŐPANEL” 02 és 03 opciók) (*)
3.	Otthoni késl.	Ablak és ajtó nyitásérzékelőkhöz, vagy mozgásérzékelőkhöz használja az ajtók ablakok belső védelméhez azokon a területeken ahol Otthonélesített üzemmódban mozogni szeretnének. Otthonéles üzemmódban Késleltetett zónaként működik, Távozó üzemmódban pedig, mint Perimeter követő zóna.
4.	Belső követő	*Hasonló mint a „Belső” zóna típus, de a ki és belépési késleltetés alatt a központ figyelmen kívül hagyja a zóna működését. Általában a bejárat és a kezelő közötti útvonal védelmére használják.*
5.	Belső	Ez a zóna riasztást generál, ha a rendszer távozó módban van élesítve, és nem riaszt, ha a rendszert Otthonéles módban élesítették. Azokhoz az épületen belüli érzékelőkhöz amelyek csak távozó élesítésnél riasztanak.
6.	Perimeter	Ez a zóna riasztást generál akkor is, ha a rendszer Távozó, vagy Otthonéles módban van élesítve. Használja a védett területet határoló érzékelőhöz.
7.	Perim-követő	Hasonló a Perimeter zónához, de a kilépési/belépési késleltetés alatt a rendszer figyelmen kívül hagyja. Általában a bejárat és a kezelő között útvonal védelmére használják.
8.	24ó csendes	Ez a zóna 24 órában aktív, akkor is, ha a rendszer hatástalanítva van. Használja távfelügyeletre, vagy saját telefonra (a programozás szerint) történő jelzés küldésére az érzékelőkről, vagy manuálisan aktivált támadásjelzőről anélkül, hogy a sziréna megszólalna.
9.	24ó hangos	Hasonló a 24ó csendes zónához, de ha a zóna riasztást generál a sziréna megszólal. **Megjegyzés:** Ezt a zónatípust csak betörésjelző rendszerekben használják.
10.	Vészhelyzet	Ez a zóna 24 órában aktív, akkor is, ha a rendszer hatástalanítva van. Használja távfelügyeletre, vagy saját telefonra (a programozás szerint) történő vészhelyzet jelzés küldésére.
11.	Élesítő kulcs	Az „Élesítő kulcs” zóna használható a rendszer élesítésére és hatástalanítására egy a központ, vagy PowerG eszköz zónabementéhez csatlakoztatott külső vezetékes rendszer, vagy egy egyszerű kulcsoskapcsoló segítségével.

s.sz.	Zónatípus	Leírás
		Megjegyzés: *1. Ha a vezetékes zónabemenet a központon, vagy a PowerG eszközön zárt állapotba kerül, a rendszer élesedni fog. Ha a zónabemenet nyitott állapotba kerül, a rendszer hatástalanított állapotba kerül. (lásd: 3.6b és 4.9b) (UL rendszereknél nem engedélyezett az „élesítő kulcs”)*
12.	Nem riasztó	Ez a zóna nem generál riasztást. Általában nem betörésjelzére használják. Például: belépésjelző csengőnek használt érzékelő.
13.	Tűz	A vezetékes füstérzékelőket a PG8945 nyitásérzékelő külső érzékelőbemenetéhez csatlakoztatva kötheti be.
17.	Kulcsszéf	A kulcsszéf zóna általánan egy kulcsszéfhez csatlakozik, ami az épületbe való bejutáshoz szükséges kulcsokat tartalmazza. Riasztást követően a széf az arra jogosult őrnek elérhetővé válik aki kinyithatja azt és a kulcsokat kivéve beléphet a védett térbe. A Kulcsszéf zóna úgy viselkedik mint a 24ó hangos zóna. Riasztás esetén a kültéri és a beltéri sziréna is megszólal és azonnal jelzést küld a központ a távfelügyeletre. (nincs megszakítási idő). ***Megjegyzés:*** *A WP8010/WP8030 központok a kulcsszéf nyitása és zárása esetén is jelzést küldenek a távfelügyeletre.*
18	Kültér	Egy kültéri zóna, ami még az épületbe lépés előtt jelez. ***Megjegyzés:*** *Kamera és mozgásérzékelő nem állítható be Kültéri zónának. he PIR camera /*
(*)	*Ezeket a zónatípusokat akkor használják, ha a rendszert a védett területen belülről élesítik – hatástalanítják. Ha védettéren kívülről hatástalanítanak – élesítenek (pl: egy vezeték nélküli kulcsal) akkor másik zónatípust állítson be.*	

5.4.3 Eszközök törlése

1. lépés	ⓘ	2. lépés	ⓘ	3. lépés	ⓘ	4. lépés	ⓘ	5. lépés
Válassza a "ESZKÖZ TÖRLÉS" menüt	[1]	Válassza ki az eszközcsoportot	[2]	Válassza ki a törölni kívánt eszközt	[3]	Az eszköz törléséhez nyomja meg:	[4]	

▶▶ ⇶
02:ZÓNA/ESZKÖZ
↓
ESZKÖZ TÖRLÉS OK

▶▶ ⇶
NYITÁSÉRZÉKELŐK
↓
MOZGÁSÉRZÉKELŐK OK

▶▶ ⇶
Z01:Mozg.érzék.
ID No. 120-1254 OK

TÖRLÉS <KI> 🔓 ⮌ 2. lépéshez

ⓘ	ⓘ*–Eszköz törlése*
[1]	Lépjen be Telepítői menübe, válassza ki a "**02.ZÓNA/ESZKÖZ**" menüt (lásd 5.2 fejezet) majd válassza az "**ESZKÖZ TÖRLÉS**" opciót.
[2]	Válassza ki a megfelelő eszközcsoportot, amit törölni szeretne. Például: "**MOZGÁSÉRZÉKELŐK**".
[3]	Lapozzon az eszközcsoportban és válassza ki (zóna vagy, ID alapján) a törölni kívánt eszközt. Például: "**Z01: Mozgásérz.** > **ID No. 120-1254**" kiválasztáshoz nyomja meg a ⓘ I OK gombot.
[4]	A kijelzőn a "**TÖRLÉS<KI>**" feliratot láthatja. Az érzékelő törléséhez nyomja meg a 🔓 (KI) gombot.

5.4.4 Eszközökbeállítások módosítása és megtekintése

Az eszközök beállításainak megtekintés eszközök beállításainak megtekintése, vagy módosítása a következő:

1. lépés ⓘ	2. lépés ⓘ	3. lépés ⓘ	4. lépés ⓘ	5. lépés
Válassza ki a "ESZKÖZ MÓDOSÍT" menüt [1]	Válassza ki az eszközcsoportot [2]	Válassza ki a módosítani kívánt eszközt [3]	Válassza ki a módosítani kívánt paramétert [4]	Módosítsa a beállítást

02:ZÓNA/ESZKÖZ ↓ **ESZKÖZ MÓDOSÍT** OK → **NYITÁSÉRZÉKELŐK** ↓ **MOZGÁSÉRZÉKELŐK** OK → **Z10:Mozg.érz.kam** / **ID No. 140-1737** OK → **Z10:HELY** / **Z10:ZÓNA TÍPUSA** / **Z10:CSENGŐ BEÁLL** / **Z10:PARTÍCIÓK** / **Z10:ESZKÖZ BEÁLL** OK → Lásd ⓘ [4] Amikor kész ↩ vissza a 2. lépéshez

ⓘ	ⓘ – *Eszközbeállítások módosítása és megtekintése*
[1]	Lépjen be Telepítői menübe, válassza ki a "**02.ZÓNA/ESZKÖZ**" menüt (lásd 5.2 fejezet) majd válassza az "**ESZKÖZ MÓDOSÍT**" opciót.
[2]	Válassza ki a megfelelő eszközcsoportot, amit törölni szeretne. Például: "**MOZGÁSÉRZÉKELŐK**".
[3]	Lapozzon az eszközcsoportban és válassza ki (zóna vagy, ID alapján) a törölni kívánt eszközt. Például: "**Z01: Mozgásérz. > ID No. 120-1254**".
[4]	Ettől a lépéstől kezdve a folyamat megegyezik az eszköz beléptetését követő konfigurációs folyamattal. A folyatatáshoz olvassa el a 5.4.2 "Új vezeték nélküli eszköz hozzáadása" fejezet B bekezdését. Ha kész, a kijelző megjeleníti a következő azonos típusú eszközt. (Pl: "Mozg.érz.kam").

5.4.5 Eszköz csere

Ezzel a funkcióval cserélhet egy már korábban rendszerbe beléptetett meghibásodott eszközt egy azonos típusszámú eszközre (azaz: az eszköz azonosítószámának első 3 számjegye ugyanaz – lásd: 5.4.2.A fejezet) miközben az eredeti eszköz beállításai megmaradnak.Nem szükséges a meghibásodott eszközt törölni, vagy az új eszközt újra konfigurálni. Ha beléptette az új eszközt az automatikusan konfigurálva lesz a hibás (lecserélt) érzékelőnek megfelelően.

Az eszköz csere folyamata a következő:

1. lépés ⓘ	2. lépés ⓘ	3. lépés ⓘ	4. lépés ⓘ	5. lépés
Válassza az "ESZKÖZ CSERE" menüt [1]	Válassza ki az eszközcsoportot [2]	Válassza ki a cserélni kívánt eszközt [3]	Léptesse be az eszközt [4]	

02:ZÓNA/ESZKÖZ ↓ **ESZKÖZ CSERE** OK → **NYITÁSÉRZÉKELŐK** ↓ **KULCSOK** OK → **K03:Kulcsok** / **ID No. 300-0307** OK → **BELÉPTET MOST vagy** / **adja meg: ID:300-XXXX** OK → lásd: ⓘ [4].

ⓘ	ⓘ – *Eszköz csere*
[1]	Lépjen be Telepítői menübe, válassza ki a "**02.ZÓNA/ESZKÖZ**" menüt (lásd 5.2 fejezet) majd válassza az "ESZKÖZ CSERE" opciót.
[2]	Válassza ki a megfelelő eszközcsoportot, amit törölni szeretne. Például: "**KULCSOK"**.
[3]	Lapozzon az eszközcsoportban és válassza ki (zóna vagy, ID alapján) a törölni kívánt eszközt. Például "**K03: Kulcsok** > **ID No. 300-0307**". Ha nem azonos típusú eszközt próbál beléptetni, mint a cserélni kívánt eszköz, akkor a WP8010/WP8030 központ elutasítja az eszközt és a kijelzőn a "HIBÁS ESZK.TÍPUS" feliratot láthatja. Ha sikeres a csere, a kijelzőn megjelennek az új eszköz tulajdonságai.

5.4.6 Zóna betanulási teszt mód beállítása

Ezel a beállítással engedélyezheti a zónák beléptetését Zóna betanulási módba. Az engedélyezés folyamata a következő:

1. lépés ⓘ	2. lépés ⓘ	3. lépés ⓘ	4. lépés ⓘ	5. lépés
Válassza az "TESZTHEZ AD" menüt [1]	Válassza ki az eszközcsoportot [2]	Válassza ki a zóna számot [3]	Engedélyezze, vagy tiltsa a tesztet [4]	[5]
▶▶ ⇨ **02:ZÓNA/ESZKÖZ** ⇣ **TESZTHEZ AD** OK	▶▶ ⇨ **NYITÁSÉRZÉKELŐK** ⇣ **MOZGÁSÉRZÉKELŐK** OK	▶▶ ⇨ **Z09:Mozg érz** ⟲ **ID No. 120-2468** OK	▶▶ ⇨ **Teszt tiltás ■** **Teszt be** OK	lásd: ⓘ [5]. ⮌ vissza 3. lépéshez

ⓘ	ⓘ *– Zóna betanulási teszt engedélyezése*
[1]	Lépjen be Telepítői menübe, válassza ki a "02.ZÓNA/ESZKÖZ" menüt (lásd 5.2 fejezet), majd válassza a "TESZTHEZ AD" opciót.
[2]	Válassza ki a megfelelő eszközcsoportot, amit hozzá szeretne adni a teszthez. Pl.: "MOZGÁSÉRZÉKELŐK".
[3]	Lapozzon az eszközcsoportban és válassza ki (zóna vagy, ID alapján) a kívánt eszközt.
[4]	Válassza ki a "**Teszt tiltás**" (alapértelmezett beállítás) vagy a "**Teszt be**" opciót.
[5]	Ha a "**Teszt be**" opciót választja, akkor a betanulási teszt időtartamát be kell állítania a teszt indítása előtt. (lásd: 5.5.8 fejezet). A teszt alatt bármikor kikapcsolhatja a tesztet, ha az érzékelőnél a "Teszt tiltás" opciót választja. A teszt újraindul bármely alább felsorolt esetben: 1) Központ újraindítás; 2) Gyári alapértékre állítás; 3) Betanulási teszt időtartamának megváltoztatása.

5.4.7 Eszközök alapértelmezett beállításainak meghatározása

WP8010/WP8030 központoknál meghatározhatja az eszközök beléptetése során használt alapértelemezett paramétereket. Bármikor megváltoztathatja a paramétereket, hogy az új beléptetett eszközök ezekkel a beállításokkal konfigurálódjanak anélkül, hogy minden eszköz beállításait módosítani kelljen. Megadhatja az alapértelmezett beállításokat meghatározott eszközcsoportokhoz, majd megváltoztathatja egy másik eszközcsoporthoz.

FONTOS! A alapértelmezett beállítások módosítása előtt már beléptetett eszközök beállításai nem változnak meg az új alapértelmezett beállítások megadása után.

Az alapértelemezett beállítások megadásának folyamata a következő:

1. lépés ⓘ	2. lépés ⓘ	3. lépés ⓘ	4. lépés ⓘ	5. lépés
Válassza az "ALAPÉRT. ÉRTÉK" menüt [1]	Válassza ki az eszközcsoportot [2]	Válassza ki a paramétert [3]	Adja meg az új paraméter [4]	[5]
▶▶ ⇨ **02:ZÓNA/ESZKÖZ** ⇣ **ALAPÉRT.ÉRTÉK** OK	▶▶ ⇨ **NYITÁSÉRZÉKELŐK** ⇣ **MOZGÁSÉRZÉKELŐK** OK	▶▶ ⇨ **RIASZTÁSI LED ESEMÉNYSZÁMLÁLÓ HATÁSTAL.AKTÍV** ⇣ OK	**ALACSONY ÉRZÉK ■** **MAGAS ÉRZÉK.** OK	lásd: ⓘ [5]. ⮌ vissza 3. lépéshez

ⓘ	ⓘ *– Alapértékek megváltoztatása*
[1]	Lépjen be Telepítői menübe, válassza ki a "**02.ZÓNA/ESZKÖZ**" menüt (lásd 5.2 fejezet) majd válassza az "**ALAPÉRT.ÉRTÉK**" opciót.
[2]	Válassza ki a megfelelő eszközcsoportot, aminek a beállításait meg szeretné változtatni. Pl.:"**MOZGÁSÉRZÉKELŐK**"
[3]	Lapozzon az eseménycsoportban és válassza ki a megváltozatni kívánt alapértelmezett paramétert. Például: "**ESEM.SZÁMLÁLÓ** ". A beállított értékek az összes eszközcsoportba tartozó eszköz paramétereire vonatkozik. Például: az összes típusú mozgásérzékelő paraméterére.
[4]	A példában kiválasztott tulajdonság az "**ESEMÉNYSZÁMLÁLÓ**" alapértelmezett beállítása az "**ALACSONY ÉRZÉKENYSÉG**" (■ jelöli). A "**MAGAS ÉRZÉKENYSÉG**" kiválasztásához lapozzon a menüben a "**MAGAS ÉRZÉK**." feliratig és nyomja meg a ⓘ I OK gombot. Ezt követően a beléptetett mozgásérzékelők Eseményszámláló paraméterének az új alapértelmezett beállítása "**MAGAS ÉRZÉKENYSÉG**" lesz.
[5]	Az új alapértelmezett beállítás nem érinti azokat az érzékelőket amelyek a változatás előtt már be lettek léptetve, csak azokat az érzékelőket amelyek a változtatás után kerülnek beléptetésre a központba.

5.4.8 Eszközök frissítése Telepítői módból kilépés után

Miután kilép "Telepítői módból" a WP8010/WP8030 központ kommunikál az összes rendszerben lévő eszközzel és frissíti az eszközök paramétereit az „Eszköz beállításokban" megváltozatott beállításokkal. A frissítés közben az **„ESZKÖZ FRISSÍTÉS 018"** felirat látható a kijelzőn. A feliratot követő szám a (a példában: 018) még hátralévő frissítendő eszközök számát jelzi.

5.5 Panel beállítások

5.5.1 Általános útmutató – "Központ panel" folyamatábra & menü beállítások

A "**Panel beállítás**" menü segítségével konfigurálhatja és személyre szabhatja a központ panel működését. A "**Panel beállítás**" menüben találhatja csoportokra bontva a központ panel konfigurációs beállításait, amely csoportok mind-egyike a rendszer működésének összetartozó beállításait tartalmazza az alábbi ábra szerint. (a beállítások részletes leírását lejjebb találja)

Csoport	A csoport tulajdonságai és paraméterei	Fejezet
Élesítés/Hatást. és Kilépési/Belépési műveletek	A rendszer Élesítéséhez és Hatástlanításához és a Kilépéshez, Belépéshez tartozó konfigurálható tulajdonságokat és paramétereket tartalmazza.	5.5.2
Zóna viselkedés	A zónák konfigurálható tulajdonságait és beállításait tartalmazza.	5.5.3
Riasztások és Hibák	A riasztás indításához, leállításához és a Riasztás és hibaüzenetek küldéséhez tartozó konfigurálható funkciókat és paramétereket tartalmazza	5.5.4
Szirénák	A rendszer összes szirénájához tartozó funkciókat és paramétereket tartalmazza.	5.5.5
Felhasználói felület	A rendszer összes vizuális és hangos kijelzéseihez tartozó funkciókat és paramétereket tartalmazza	5.5.6
RF zavarás és Felügyelet	Az RF zavarok észleléséhez és jelentéséhez, valamint az eszköz felügyeleti (hiányzó eszköz) eseményekhez tartozó beállítható funkciókat és parmétereket tartalamazza.	5.5.7
Egyéb	Különböző a rendszer beállításával kapcsolatos funkciókat és beállításokat tartalmazza.	5.5.8

A belépés a „03:VEZÉRLŐPANEL”menübe az opciók kiválasztása és megváltoztatása az alábbiak szerint történik

1. lépés	2. lépés							3. lépés
Válassza a "**VEZÉRLŐ-PANEL**" menüt	Válassza ki azt a "VEZÉRLŐPANEL" beállítást amit meg kíván változtatni:							Paraméter beállítás
▶▶ ✎	▶▶ ✎	Fejez.	▶▶ ✎	Fejez.	▶▶ ✎	Fejez.		
TELEPÍTŐI MÓD ↓	**Élesít és Hatástalanít**	5.5.2	**Alarms & Troubles**	5.5.4	**Felhasználói felület**	5.5.6		
03.VEZÉRLŐ PANEL OK	**01:KÉSLELTETETT1**		**31:PÁNIK RIASZT**		**51:PIEZO HANGJ.**		OK	
	02:KÉSLELTETETT2		**32:KÉNY.RIASZT**		**52:HIBA HANGJ.**		Menjen a kiválasztott opcóiban a kívánt beállításra	
	03:KILÉP.KÉSL.		**33:INAKT.RIASZT**		**53:MEM.KIJELZ.**			
	04:KILÉP.ÚJRAIND		**34:SZABOTÁZS RIA**		**54:AL.AKKU.NYUGT**			
	05:GYORS ÉLES		**35:ACHIBA JELENT**		**55:HÁTTÉRFÉNY**			
	06:ÉLES KIIKTAT		**36:MEGERŐS.RIASZ**		**56:KÉPER.KÍMÉLŐ**			
	07:LATCHKEY ÉLES		**37:MEGSZAK.IDŐ**					
	08:HATÁSTALANÍT		**38:RIASZT.TÖRLÉS**					
	09:ÉLESÍTŐ KULCS		**39:RIASZT.RESZET**					
			40:TŰZ MEGSZAK.					
	Zóna viselkedés	5.5.3	**Szirénák**	5.5.5	**RF zavar és Felügyelet**	5.5.7	OK	
	21:RIASZT.SZÁML.		**43:PANEL SZIR.**		**61:RF ZAVAR ÉRZ**		Amikor kész visszalép ⮌ a 2. lépéshez	
	22:KERESZTZÓNA		**44:SZIRÉNA IDŐ**		**62:HIÁNY JELENT**			
			45:FÉNYJELZ.IDŐ		**63:NEM KÉSZ**			
			46:SZIR.VON HIBA		**64:HIÁNY/ZAV.RIA**			
					65:FÜST HIÁ. IDŐ			
					Egyéb	5.5.8		
					75:KÓD VERZIÓ[1]			
					91:FELHASZN.ENG.			
					92:AKKU TÍPUS		OK	
					93:TESZT IDŐTART[2]			

5.5.2 Élesítés/Hatástalanítás és a Kilépési/Belépési Procedúra

Az alábbi táblázat az opciók és konfigurációs beállításainkat részletes leírását tartalmazza. Egy opció kiválasztásához és annak megváltoztatásához - lásd az 5.5.1 fejezetet.

Opciók	Konfigurációs utasítás
01:KÉSLELTETETT 1 **02:KÉSLELTETETT 2**	A két különböző belépési késleltetés lehetővé teszi a felhasználók számára, hogy a meghatározott belépési/kilépési bejáraton és útvonalon riasztás nélkül (amikor a rendszer élesítve van) belépjenek a védett területre. A belépést követően a felhasználónak a belépési késleltetés lejárta előtt hatástalanítania kell a rendszert. A figyelmeztető jelzés az ajtó kinyitásakor kezdődik. A belépési késleltetés utolsó 10 másodpercében a szaggatott sípolás sebessége felgyorsul. Ez a két opció lehetővé teszi a késletetés beállítását. Opciók: **00 másodperc**; **15 másodperc** (Késleltetett 2 alapértéke); **30 másodperc** (Késleltetett 1 alapértéke); **45 másodperc**; **60 másodperc**; **3 másodperc** és **4 másodperc**. ***Megj.:*** *1. Néhány WP8010/WP8030 központváltozatnál ezek a menük a Működési Mód menüben találhatóak meg. (Lásd: 5.14 fejezet).*

Opciók	Konfigurációs utasítás
	3. Az EN követelményeknek megfelelő beállítás érdekében a belépési késletetés nem haladhatja meg a 45 másodpercet.
03:KILÉP.KÉSL.	Ezzel az opcióval lehetséges a kilépési késleltetés idejének beállítása. A késleltetés lehetővé teszi felhasználók számára, hogy élesítés után a meghatározott belépési/kilépési kijáraton és útvonalon keresztül riasztás nélkül elhagyja a védett területet. A élesítést követően figyelmeztető hangjelzés kezdődik. A kilépési késleltetés utolsó 10 másodpercében a sípolás felgyorsul. Opciók: **30 másodperc**; **60 másodperc** (alapérték); **90 másodperc**; **120 másodperc, 3 perc** és **4 perc**.
04:KILÉP.ÚJRAIND	A "Kilépési késleltetési" idő további beállításokkal módosítható a kívánt kilépési útvonalnak megfelelően. Az alábbi kilépési üzemmódok közül választhat: **A: "normál"** - A kilépési késleltetés a beállított érték. **B: "újraind+otthon"** - A kilépési késleltetés újraindul, ha a kilépési késleltetés alatt az ajtó újra kinyílik. Ha nem nyílik ki ajtó, akkor a rendszer Otthonéles üzemmódban élesedik. **C: "kilép.újraindít"** - A kilépési késleltetés újraindul, ha a kilépési késleltetés alatt az ajtó újra kinyílik. A késleltetés csak egyszer indúl újra. A kilépési késleltetés újraindítása akkor hasznos, ha a felhasználó kilépés után azonnal visszalép valamiért, amit bent felejtett. **D: "kilépés.befejez"** - A kilépési késléltetés automatikusan véget ér, miután az ajtó becsukódik akkor is, ha a kilépési késletetés ideje még nem telt le. Opciók: **normál** (alapérték); **újraind+otthon**; **kilép.újraindít** és **kilépés.befejez.** ***Megjegyzés:*** *Néhány WP8010/WP8030 központváltozatnál ezek a menük a "Működési Mód" menüben találhatóak meg. (Lásd: 5.14 fejezet).*
05:GYORS ÉLES	Engedélyezheti, hogy a felhasználó gyors élesítéssel élesítsen. Ha a gyors élesítés engedélyezet, a központ nem kér felhasználói kódot a rendszer élesítéséhez. Opciók: **KI** (alapérték) és **BE** (alapérték az USA-ban).
06:ÉLES KIIKTAT	Engedélyezheti, hogy a felhasználó zónákat iktassson ki (bypass), vagy hogy a rendszer a kilépési késleltetés alatt a nyitott zónákat kiiktassa (kényszerített élesítés). Ha a kényszerített élesítés nem engedélyezett és a rendszerben nyitott zóna van "NEM KÉSZ ÉLES" felirat jelenik meg a kijelzőn és a rendszer nem élesíthető. Ha a "nincs kiiktatás"-t választja a rendszer csak akkor élesíthető, ha az összes zóna nyugalomban van. Opciók: **nincs kiiktatás** (alapérték); **kényszerít éles** és **kézi kiiktatás** (alapérték az USA-ban). ***Megj.:*** *1. AZ **EN** követelményekhez, "**kézi kiiktatás**"-t kell választania.* *2. Zóna betanulási teszt módban kiiktatott zóna sikertelen teszt eseményt okozhat, ha a központ riasztást érzékel.* *3. A jelentett események száma nincs korlátozva zóna betanulási teszt üzemmódban.*
07:LATCHKEY ÉLES	Ha engedélyezve van egy "latchkey" hang, vagy SMS üzenetet küld a központ a felhasználónak (lásd: Megjegyzés), ha hatástalanít egy "latchkey felhasználó" (felhasználó 5-8 vagy kulcs 5-8 a WP8010 rendszernél / felhasználó 23-32 vagy kulcs 23-32 a WP8030 rendszernél). Ez a funkció hasznos, ha a szülők meg akarnak győződni róla, hogy a gyerekük haza érkezett az iskolából. Opciók: **KI** (alapérték) és **BE**. ***Megjegyzés:*** *Az üzenetek küldéséhez konfigurálni kell a rendszert és be kell állítani a "riasztás" események küldését a Magánjelentéshez. (Latchkey a riasztási események közé tartozik). További információt talál a 5.6.5 "**JELENTÉSEK**" fejezetben a "**HANGOS JELENTÉS**" és "**SMS JELENTÉS**" menükről.*

[1] Csak a WP8030 hang opciós központnál

Opciók	Konfigurációs utasítás
08:HATÁSTALANÍT	Néhány előírás megkövetelheti, hogy, ha a rendszer Távozó élesítéssel van élesítve, azt ne lehessen a védett téren kívülről élesíteni (pl.: vezeték nélküli kulccsal), csak ha belépnek a az épületbe és aktiválnak egy "Késleltetett" zónát. A hatástalanítási beállításokhoz WP8010/WP8030 az alábbi opciókat nyújtja: **A:** "**bármikor**" (alapérték) a rendszer bármikor bármelyik eszközről hatástalanítható. **B:** Belépési késleltetés közben tudja hatástalanítani rendszert a vezeték nélküli kulcsal, vagy Proxtag-gel ("**vez.nélk.belépés**"). **C:** Belépési késleltetés közben hatástalanítás kóddal. Csak a billentyűzeten beírt kóddal tudja a rendszert hatástalanítani. (**"belépés+Bill.táv."**). **D:** Belépési késleltetés közben tudja hatástalanítani a rendszert vezeték nélküli kulccsal, vagy a billentyűzeten beírt kóddal. (**"mind belépéskor")** ***Megjegyzés**: Néhány WP8010/WP8030 központváltozatnál ezek a menük a "Működési Mód" menüben találhatóak meg. (Lásd: 5.14 fejezet).*
09:ÉLESÍTŐ KULCS	Beállíthatja, hogy az élesítő kulcs a rendszert Távozó, vagy Otthonmaradó módban élesítse. Opciók: **TÁVOZÓ ÉLES** (default) and **OTTHON ÉLES**. ***Megjegyzés:** Az UL rendszerekben az élesítő kulcs nem engedélyezett*

5.5.3 Zónák működsének beállítása

Az alábbi táblázat a vonatkozó opciók részletes leírását és konfigurációs beállításait tartalmazza. Egy opció kiválasztásához és megváltoztatásához: lásd: az 5.5.1 fejezettet.

Opciók	Konfigurációs utasítás
21:RIASZT.SZÁML.	Meghatározza, hogy egy élesítési - hatástalanítási periódus alatt mennyi riasztás engedélyezett. (Beleértve az érzékelő szabotázs és tápfeszültség hiba jelzéseit is) Ha egy adott zónáról érkező riasztások szám meghaladja a beállított értéket, a központ a zónát automatikusan kiiktatja, ezzel megakadályozva a további szirénázást és távfelügyeleti jelentést a távfelügyeletre. A zónát a hatástalanítás, vagy a zóna kiaktás után 8 órával a központ újra aktiválja. (ha a rendszer még élesített állapotban van). Opciók:**1 riasztás** (alapérték); **2 riasztás**; **3 riasztás** és **nincs korl.** ***Megj.:*** *1. Ha a zóna betanulási teszt módban van és azt kiiktatja a rendszer a "riasztás számláló" nem akadályozza meg az események küldését. Ez nagyon sok "Soak teszt hiba" esemény küldését okozhatja.*
22:KERESZTZÓNA	Ezzel az opcióval aktiválhatja **"BE"**, vagy letilthatja **"OFF"** (alapérték) a "Keresztzóna" funkciót. A "keresztzóna" funkció a téves jelzések számának csökkentésére szolgál. Csak akkor történik riasztás, ha 30 másodpercen belül két zónát (zónapárt) sértenek meg. Ez a funkció csak akkor aktív, ha a rendszer Távozó élesítésben van élesítve. A zónapárok a kövezkezők: 18+19, 20+21, 22+23, 24+25, 26+27 a WP8010/WP8030 központnál és 40 +41, 42+43, 44+45, 46+47, 48+49, 50+51, 52+53, 54+55, 56+57, 58+59, 60+61, 62+63 WP8030 központnál. ***Notes:*** *1. Ha a zónapár egyik zónáját kiiktatja (lásd: 5.5.2), a fennmaradó zóna attól függetlenül működik.* *2. Ajánlott, hogy keresztzónának csak betörésjelző zónát állítson be. Pl.: Késleltetett, Belső, Perimeter és Perimeter követő.* *3. Ha keresztzóna zónabetanulási teszt módban van, akkor a zónapárhoz tartozó zónák egymástól függetlenül működnek.* ***Fontos!** Ne állítson be "keresztzónának olyan zónatípusokat, mint Tűz, Vészjelzés, 24ó hangos, 24ó csendes, stb.*

5.5.4 Riasztások és hibajelzések beállítása

Az alábbi táblázat a vonatkozó opciók részletes leírását és konfigurációs beállításait tartalmazza. Egy opció kiválasztásához és megváltoztatásához: lásd: az 5.5.1 fejezettet.

Opciók	Konfigurációs utasítás
31:PÁNIK RIASZT	Engedélyezheti a felhasználóknak a pánikriasztást a billentyűzetről (egyszerre nyomva a két "Pánik gombot") vagy vezeték nélküli kulcsról (egyszerre nyomva a "Távozó" + "Otthonm." gombot) és beállíthajta, hogy a jelzés néma (csak jelentés), vagy hangos (jelentés és szirénázás) legyen-e. Opciók: **hangos** (alapérték); **csendes** és **letiltva**.
32:KÉNY.RIASZT	A kényszerített riasztás üzenetet küld a távfelügyeletre, ha felhasználót kényszerítik a rendszer hatástalanítására. A jelzés küldéséhez a felhasználónak "**kényszerített kóddal**" (alapérték: 2580) kell hatástalanítania a rendszert. A kód megváltoztatásához, adjon meg új 4 számjegyű kódot a villogó kurzornál, vagy adjon meg 0000-át a funkció tiltásához, majd nyomja meg az i I OK gombot. ***Megjegyzés:*** *A rendszer nem engedélyezi meglévő felhasználói kóddal azonos kényszerített kód programozását.*
33:INAKT.RIASZT	Ha egyik belső zóna sem érzékel legalább egy mozgást a beállított időn belül, a központ egy **"inaktív riasztás"** üzenetet küld. Megadhatja meg mennyi inaktív idő után küldjön üzenetet a központ. Opciók: **letiltva** (alapérték); **3/6/12/24/48/72 óra után**
34:SZABOTÁZS RIA	Adja meg, hogy a zónák és más eszközök (a központpanelt kivéve) szabotázskapcsolója "**engedélyezett**" (alapérték) vagy "**letiltott**". ***Figyelem!****: Vegye figyelembe, hogy ha a "**letiltott**" paramétert választja akkor eszköz szabotázs esetén nem fog riasztani a rendszer.*
35:ACHIBA JELENT	A felesleges távfelügyeleti jelzések számának csökkentésének érdekében az áramszünet események, csak akkor kerülnek átjelzésre, ha az áramszünet a beállított időn túl is folyamatosan fennáll. Opciók: **5 perc** (alapérték)**, 30 perc**, **60 perc** vagy **3 óra.** ***Megjegyzés:*** *Az **EN** követelménynek megfelelés érdekében a áramszünet jelzés késleltetés nem lehet több 60 percnél.*
36:MEGERŐS.RIASZ	Beállíthatja a rendszert úgy, hogy ha megadott időn belül két különböző érzékelőről érkezik riasztás, a rendszer a második riasztási eseményt "megerősített riasztásként" jelenítse meg (lásd: 5.6.4 fejezet a 61. opciól). Opciók: **letiltva**; **30**/**45/60** (alapérték)/**90 perc**
37:MEGSZAK.IDŐ	A WP8010/WP8030 központokat konfigurálhatja úgy, hogy késleltesse a riasztás távfelügyeletre küldését (nem vonatkozik a 24ó csendes és Vészjelző zónákra). A késleltetés alatt a sziréna megszólal, de a riasztást nem jelenti a központ. Ha felhasználó hatástalanítja a központot az időzítés letelte előtt, a riasztás törlésre kerül. Opciók: **00**/**15**/**30** (alapérték)/**45/60 másodperc**; **2/3/4 perc**
38:RIASZT.TÖRLÉS	A WP8010/WP8030 központokat konfigurálhatja úgy hogy, beállít egy "riasztás törlés" időzítőt, amely akkor indul, amikor a rendszer riasztás jelzést küld a távfelügyeletre. Ha a felhasználó az időzítő letelte előt hatástalanítja a rendszert akkor a központ egy "Riasztás Törlés" üzenetet

Opciók	Konfigurációs utasítás
	küld a távfelügyeletre a riasztás felhasználói törlésének megerősítésére.
	Opciók: **nem aktív**; **1**/**5** (alapérték)/**15**/**60 perc** és **4 óra**
	Megjegyzés: *Zóna betanulási teszt közben a központ nem küld riasztás jelzést a zónáról a távfelügyeltre és a WP8010/WP8030 központok a "Riasztás törlés" üzenetet sem küldik el akkor sem, ha a felhasználó hatástalanítja a rendszert a "Riasztás törlés" időzítő lejárta előtt.*
39:RIASZT.RESZET	A WP8010/WP8030 központoknál az alábbi lehetőségek vannak a riasztás törlésre és a rendszer újraélesítésére: **Felhasználói törlés** a szokásos módon (alapérték). **Telepítő törlés** (installer) a telepítőnek be és ki kell lépnie "Telepítői módból" és be és ki kell lépnie az "Eseménytárba" a "telepítői kódot" használva, vagy távoli belépéssel telefonon keresztül kell csatlakozni a rendszerhez "Telepítői kód"-dal. A telefonon keresztüli távoli csatlakozáshoz olvassa el a felhasználói leírás "7. Távoli vezérlés telefonon keresztül" fejezetét és a telepítői kódot használja felhasználói kód helyett.
40:TŰZ MEGSZAK. I.	Beállíthat "Tűzjelzés megszakítási időt" amely engedélyezi a tűzjelzés törlését a megadott időn belül. A "megszakítási idő" tűzjelzés kezdetén indul. Tűzjelzés hatására a megszakítási idő közben a központ beépített hangjelzője figyelmezető hangot ad, de a sziréna nem lesz aktív és a központ jelzést sem küld. Ha a felhasználó a megszakítási időn belül hatástalanítja a rendszert a riasztás véget ér.
	Opciók: **00** (alapérték)/**30**/**60**/**90 másodperc**

5.5.5 Sziréna funkciók beállítása

Az alábbi táblázat a vonatkozó opciók részletes leírását és konfigurációs beállításait tartalmazza. Egy opció kiválasztásához és megváltoztatásához: lásd: az 5.5.1 fejezetet.

Opció	Konfigurációs utasítás
43: PANEL SZIR.	Beállíthatja, hogy a központ panel beépített hangjelzője riasztás esetén megszólaljon (hangjelző „**BE”** (alapérték)), vagy néma legyen (hangjelző „**KI”**)
	Megjegyzés: *A beépített hangjelzőnek mindig engedélyezve kell hogy legyen, ha nincs egyéb sziréna csatlakoztatva a központhoz.*
44:SZIRÉNA IDŐ	Meghatározza, hogy meddig fog szólni a sziréna riasztás esetén.
	Opciók: **1**/**3**/**4** (alapérték)/**8**/**10**/**15**/**20 perc**.
	Megjegyzés: *Az **EN** követelményeknek megfelelés érdekében a „Sziréna idő” nem lehet több, mint 15 perc.*
45:FÉNYJELZ.IDŐ	Meghatározza, hogy meddig fog villogni a fényjelző riasztás esetén.
	Opciók: **5**/**10**/**20** (alapérték)/**40**/**60 perc**.
46: SZIR.VON HIBA	Meghatározza, hogy élesített rendszernél a sziréna megszólaljon-e telefonvonal hiba esetén.
	Opciók: **letiltva** (alapérték) vagy **engedélyezve**.

5.5.6 Hangos és vizuális visszajelzések beállítása

Az alábbi táblázat a vonatkozó opciók részletes leírását és konfigurációs beállításait tartalmazza. Egy opció kiválasztásához és megváltoztatásához: lásd: az 5.5.1 fejezettet

Opciók	Konfigurációs utasítás
51:PIEZO HANGJ. Partíciók nincsenek engedélyezve	Meghatározza, hogy a központ ad-e ki/belépési figyelmeztető hangot a ki/belépési késleltetés közben. További opció a figyelmeztető jelzések némítása “Otthonéles" üzemmódban. Opciók: **BE** (alapérték), **otthoninál tilt, KI**, és **KI otthon. kilépésnél**. ***Megjegyzés:*** *Amikor a kilépési késleltetés figyelmeztetés le van tiltva a kilépési késleltetés végén akkor is "elfogadó" hangot fog hallani.* *A ki/belépési figyelmeztetés hangerejét módosíthatja. A hangerőt növelheti a* **1** *nyomógombbal és a hangerőt csökkentheti a* **4** *nyomógomb megnyomásával.*
51:PIEZO HANGJ. Partíciók engedélyezve	Meghatározza, hogy a központ ad-e ki/belépési figyelmeztető hangot a ki/belépési késleltetés közben. További opció a figyelmeztető jelzések némítása “Otthonéles" üzemmódban. A kijelzőn a következő látható: Def:P1■ P2□P3□ A **1** **2** **3** nyomógombok megnyomásával változtahatja a partíciók beállítását. A nyomógombok ismételt megnyomásával válthat az egyes opciók között. Opciók:■ (engedélyezve), **H** (otthoninál tilt), **h** (KI otthon. kilépésnél) és□ (kikapcsolva). ***Megjegyzés:*** *Amikor a kilépési késleltetés figyelmeztetés le van tiltva, a kilépési késleltetés végén akkor is "elfogadó" hangot fog hallani.* *A ki/belépési figyelmeztetés hangerejét módosíthatja. A hangerőt növelheti a* **1** *nyomógombbal és a hangerőt csökkentheti a* **4** *nyomógomb megnyomásával.*
52:HIBA HANGJ.	Hiba esetén a központ percenként 3 rövid figyelmeztető hangjelzést ad. Beállíthatja, hogy a figyelmeztető jelzések engedélyezve, tiltva, vagy csak éjszaka legyenek letiltva. Az "éjszaka" időtartama gyárilag meghatározott érték: este 8 órától reggel 7 óráig tart. Opciók: **engedélyezve**; **éjszakára KI** (alapérték) és **letiltva**.
53:MEM.KIJELZ.	Beállíthatja, hogy a felhasználó kapjon-e "Memória" üzenetet az LCD kijelzőn a folyamatban lévő riasztásról vagy ne. Készenléti üzemmódban a **i OK** gombot megnyomva megtekintheti a riasztási memória esemény részleteit. Opciók: **BE** (alapérték) and **KI**.
54:AL.AKKU.NYUGT	Beállíthatja, hogy a felhasználónak nyugtáznia kell-e a vezeték nélküli kulcs alacsony elemfeszültség jelzését. További információt talál a Felhasználói útmutató 5. fejezetében. Opciók: **KI** (alapérték) – nincs szükség nyugtázásra; **BE** – nyugtázás szükséges.
55:HÁTTÉRFÉNY	Beállíthatja, hogy az LCD háttérvilágítás mindig bekapcsolva legyen, vagy gombnyomásra kapcsoljon be és a gombnyomás után 10 mp-cel kapcsoljon ki, ha nincs további gombnyomás. Opciók: **mindig be** és **10 másodperc után ki** (alapérték).
56:KÉPER.KÍMÉLŐ Partíciók nincsenek engedélyezve	Ha a "Képernyő kímélő üzemmód" be van kapcsolva az LCD kijelzőn az állapot kijelző helyett a központ típusa lesz látható “WP8010/WP8030”, ha több mint 30 másodpercig nem nyom gombot a billentyűzeten. Aktiválhatja a Képernyő kímélő funkciót és meghatározhatja, hogy a kijelző mikor térjen vissza az állapotkijelzéshez: Bármelyik gomb megnyomására, (**gombbal frissít**), vagy kód beírására (**kóddal frissít**). Ha a **"gombbal frissít"** opciót választja az első gombnyomásra a kijező visszatér az állapot kijelzéshez csak a második gombnyomásra hajtja végre a központ a gomb funkcióját. További információ: Felhasználói útmutató 1. fejezet Képernyőkímélő Opciók: **KI** (alapérték); **kóddal frissít** and **gombbal frissít**.

Opciók	Konfigurációs utasítás
	Megjegyzés: *A Tűz és Vészjelző gombok esetén az első gombnyomásra a központ visszatér az állapot kijelzéshez, de a Tűz és Vészjelzést is elindítja.*
56:KÉPER.KÍMÉLŐ Partíciók engedélyezve	Néhány szabályozás megköveteli, hogy az illetéktelen személyeknek ne legyenek láthatóak a rendszer állapotjelzései. A képernyőkímélő funkció (ha be van kapcsolva) az állapotkijelzés helyett egy alapértelmezett szöveget, vagy az órát jeleníti meg az LCD kijelzőn, ha nem történik gombnyomás a billentyűzeten legalább 30 másodpercig. Aktiválhatja a Képernyő kímélő funkciót és meghatározhatja, hogy a kijelző mikor térjen vissza az állapotkijelzéshez. 1. Szöveg megjelenítéséhez: Bármelyik gomb megnyomására, (**Szöveg – gombbal**), vagy kód beírására (**Szöveg – kóddal**). 2. Óra megjelenítéséhez: Bármelyik gomb megnyomására, (**Óra – gombbal)**, vagy kód beírására (**Óra – kóddal**). Ha a **"Szöveg – gombbal" vagy "Óra – gombbal"** opciót választja az első gombnyomásra a kijező visszatér az állapot kijelzéshez csak a második gombnyomásra hajtja végre a központ a gomb funkcióját. A "kóddal" állapotjelzéshez visszatéréshez a kódbeírás előtt nyomja meg a gombot.További információ: Felhasználói útmutató 1. fejezet Képernyőkímélő üzemmód. Options: **KI** (alapérték); **Szöveg – kóddal**; **Szöveg – gombbal**; **Óra – kóddal**; **Óra – gombbal** ***Megjegzés:*** *1. Az **EN** követelmények szerint a **"Szöveg – kóddal, vagy Óra – kóddal"** opciót kell beállítani.* *2. A Tűz és Vészjelző gombok esetén az első gombnyomásra a központ visszatér az állapot kijelzéshez, de a Tűz és Vészjelzést is elindítja.*

5.5.7 RF ütközés és felügyelet beállítása (Elveszett eszköz)

Az alábbi táblázat a vonatkozó opciók részletes leírását és konfigurációs beállításait tartalmazza. Egy opció kiválasztásához és megváltoztatásához: lásd: az 5.5.1 fejezettet

Opciók	Konfigurációs utasítás
61:RF ZAVAR ÉRZ.	Beállíthatja, hogy központ a rádiófrekvenciás zavart (folyamatos zavaró adás a rádiófrekvenciás hálózatban) észlelje és jelentse. Ha bármelyik "RF zavar érzékelés" opció be van állítva a rendszert nem lehet élesíteni RF zavar érzékelése esetén. A WP8010/WP8030 számos RF zavar érzékelés és jelentés beállítással rendelkezik a különböző szabályozásoknak megfeleléshez:

Option	Standard	Detection and Reporting occurs when:
UL 20/20	USA	Folyamatos 20 másodperc zavar
EN 30/60	Európa	60 másodpercen belül 30 másodpercig van zavar
Class 6 (30/60)	Britt Szabány	Mint a EN (30/60), de a eseményt csak akkor jelenti a központ, ha zavar 5 percnél tovább fennáll
letiltva	(alapérték)	Nincs RF zavar érzékelés és jelentés

Megjegyzés: *Az **UL** követelményeknek megfeleléshez a "UL 20/20"-t kell kiválasztani.*
*Az **EN** követelményeknek megfeleléshez a "EN 30/60"-t kell kiválasztani.*
*Az **UK** követelményeknek megfeleléshez a "class 6 (30/60)"-t kell kiválasztani.*

62:HIÁNY JELENT	Beállíthatja a különböző vezeték nélküli eszközök felügyeleti idejét. Ha egy eszköz a beállított időn belül nem küld legalább egy életjelet a központ "elveszett" jelzést küld. Opciók: **1/2/4/8/12** (alapérték) **óra**; és **letiltva**. ***Megjegyzés:*** *Az **EN** követelményeknek megfeleléshez 1 vagy 2 órát kell beállítani.*

63:NEM KÉSZ	Beállíthatja, hogy eszköz felügyeleti hiba esetén (Pl: elveszett eszköz lásd: "62: HIÁNY JELENT") a rendszert **normál** állapot szerint kezelheti, vagy a rendszer "Nem kész" állapotot jelez, ameddig a felügyeleti hiba fennáll. Opciók: **normális** (alapérték), vagy **ha eszk.hiányzik.**
64:HIÁNY/ZAV.RIA	EN/UL szabályozás megköveteli, hogy a "Távozó módban" élesített rendszer szirénái megszólaljanak "felügyeleti" vagy "elveszett eszköz" hiba esetén és "szabotázs" jelentést küldjön a felügyeletre. Beállíthatja, az **EN szabvány**nak megfelelő vagy **normál** működést. ***Megjegyzés:*** *Az EN követelményeknek megfeleléshez az* ***EN szabvány****t kell beállítani.*
65:FÜST HIÁ. IDŐ	Beállíthatja, hogy ha az elmúlt 200 másodpercben a füstérzékelőről nem érkezett életjel a központ "Elveszett" figyelmeztetést jelezzen. Opciók: **Letiltva** (alapérték) vagy **Engedélyezve.**

5.5.8 Egyéb beállítások

Az alábbi táblázat a vonatkozó opciók részletes leírását és konfigurációs beállításait tartalmazza. Egy opció kiválasztásához és megváltoztatásához: lásd: az 5.5.1 fejezettet.

Opciók	Konfigurációs utasítás
91:FELHASZN.ENG.	Beállíthatja, hogy a telepítő csak a felhasználó engedélyével léphessen be a telepítői menübe. Ha ezt az opciót engedélyezi akkor a telepítő, csak a felhasználói menüből érheti el a telepítői menüt a Felhasználói kód megadásával. Lásd.: 5.2 fejezet. Opciók: **letiltva** (alapérték) vagy **engedélyezve**. ***Megjegyzés:*** *Az EN követelményeknek megfeleléshez engedélyezni kell a funkciót.*
92:AKKU TÍPUS[1]	A megfelelő töltőáram érdekében állítsa be, hogy milyen akkumulátort használ a központban. Opciók: **7.2V NiMH** (alapérték) vagy **9.6V NiMH**.
93:TESZT IDŐTART	Meghatározhatja a Zóna betanulási teszt időtartamát. Opciók: **Letiltva** (alapérték), **7 nap**, **14 nap** vagy **21 nap** ***Megjegyzés:*** *1. A zóna betanulási tesztet a "02:ZÓNÁK/ESZKÖZÖK" menüben is egedélyezni kell (lásd: 5.4.6 fejezet).* *2. Ha megváltoztatja az zónabetanulási teszt időtartamát teszt közben, akkor az újraindítja a zónabetanulási tesztet.* *3. A zónabetanulási teszt, gyárilag meghatározott időben délelőtt 9:00-kor kezdődik.*

[1] Csak a WP8030 központnál

5.6 Kommunikáció

5.6.1 Általános utasítások – "Kommunikáció" Folyamatábra és Menü Opciók

A KOMMUNIKÁCIÓ menüben a felhasználói igényeknek és követelményeknek megfelelően beállíthatja és személyre szabhatja a riasztás, hiba és egyéb jelzések kommunikációját távfelügyeletre, vagy személyes értesítéshez. WP8010/WP8030 központok számos kommunikációs útvonalat biztosítanak, úgy mint PSTN telefonvonal, GSM, GPRS, EMAIL, MMS vagy SMS és IP szélessávú internetkapcsolaton keresztül.

Megjegyzés:

Az SMS értesítés csak kiegészítő funkció

A "**04.KOMMUNIKÁCIÓ**" menü számos almenü opciót tartalmaz, minden almenü a kommunikációval és átjelzéssel kapcsolatos paraméterek egy csoportját tartalmazza, az alábbiak szerint (a részletes listát a 3. lépésnél találja):

Opciók	A paraméterek és beállítások leírása	Fejezet
1:PSTN TEL.VONAL	Beállítható funkciókat és paramétereket tartalmaz a PSTN telefonvonalhoz, amelyhez a WP8010 / WP8030 csatlakozik.	5.6.2
2:GSM/GPRS/SMS	Beállítható funkciókat és paramétereket tartalmaz a mobilkapcsolathoz, amelyhez a WP8010 / WP8030 csatlakozik.	5.6.3
3:TF JELENTÉS	Beállítható funkciókat és paramétereket tartalmaz a távfelügyeli jelentések beállításához telefonon, mobilhálózaton, vagy szélessávú internetkapcsolaton keresztül.	5.6.4
4:MAGÁNJELENTÉS	Beállítható funkciókat és paramétereket tartalmaz a "magánjelentés" beállításához e-mailben, telefonon, MMS-ben, vagy SMS-ben.	5.6.5
5:MOZG.ÉRZ. KAM.	Beállítható funkciókat és paramétereket tartalmaz a Mozgásérzékelő kamerák a vizuális verifikáció és a képek küldésének beállításához e-mailben, vagy/és MMS-ben.	5.6.6
6:FEL/LETÖLTÉS	Kapcsolódási információkat és beállítható hozzáférési engedélyeket és biztonsági kódokat tartalmaz a PSTN-en vagy GPRS-en keresztüli fel- letöltéshez.	5.6.7
7:LAN[1]	A DHCP kliens és a LAN beállításait és modul visszaállítását tartalmazza.	5.6.8

A "**04.KOMMUNIKÁCIÓ**" menübe belépés és egy opciómegváltoztatása az alábbiak szerint történik:

1. lépés	2. lépés	3. lépés		4. lépés
Kiválaszt: "KOMMUNIKÁCIÓ"	Kiválaszt egy "kommunikációs" almenüt	Válassza ki a megváltoztani kívánt "KOMMUNIKÁCIÓS" paramétert		
▶▶ ↳	▶▶ ↳	▶▶ ↳	▶▶ ↳	fejezet
TELEPÍTŐI MÓD ↓ **04.KOMMUNIKÁCIÓ** OK	**1:PSTN TEL.VONAL** OK ↓	**TERÜLETKÓD TÖRL.** **VONAL ELŐTAG HÍVÁS** **TÁRCS. MÓD**	OK	5.6.2
	2:GSM/GPRS/SMS OK ↓	**GPRS JELENTÉS** **GSM JELENTÉS SMS** **JELENTÉS GPRS** **APN GPRS SIM** **FELHASZN NÉV** **PIN KÓD**	**GPRS JELSZÓ** **HÁLÓZ.ROAMING** **GPRS MINDIG BE** **GSM FENNT. JEL.** **ÁTV. PROTOCOL** OK	5.6.3
	3:TF JELENTÉS OK ↓ (✳) ezek az opciók csak a **"Mester telepítő"** -nek elérhetőek	**01:JELENTÉSEK ✳** **02:1.JELENT.CSAT** **03:2.JELENT.CSAT** **04:3.JELENT.CSAT** **05:DUPLA JELENT** **11:VEVŐ1 AZON. ✳** **12:VEVŐ2 AZON. ✳** **16:PSTN/GSM VEV1 ✳** **17:PSTN/GSM VEV2 ✳**	**46:PSTN PRÓBÁLK** **47:GSM PRÓBÁLK** **48:LAN PRÓBÁLK** **51:TEL PER.TESZT** **52:PER.TESZT IDŐ** **53:KOM.HIBA JEL.** **→PSTN HIBA** **→GSM/GPRS HIBA** **61:MEG. RIA. JEL.** OK	5.6.4

[1] A kommunikátor megnevezése: PowerLink3 IP Communicator

1. lépés	2. lépés	3. lépés		4. lépés
Kiválaszt: "KOMMUNIKÁCIÓ"	Kiválaszt egy "kommunikációs" almenüt	Válassza ki a megváltoztani kívánt "KOMMUNIKÁCIÓS" paramétert		
▶▶	▶▶	▶▶	▶▶	fejezet
		21:IP VEVŐ1 ✳ 22:IP VEVŐ2 ✳ 26:SMS VEVŐ1 ✳ 27:SMS VEVŐ2 ✳ 41:PSTN FORMÁTUM ✳	62:RONTOTT ZÁRÁS ✳ 63:ZÓNA HELYREÁLL 64:INAKTÍV RENDSZ. 65:KÉTIRÁNYÚ HANG 66:24Ó ZÓNA JEL	
	4:MAGÁNJELENTÉS OK ↓	HANGOS JELENTÉS →JELENTÉSEK →1. magán tel# →2. magán tel# →3. magán tel# →4. magán tel# →Tárcs.kísérlet →Hang<-->magán →Tel.nyugtázás	SMS JELENTÉS OK →JELENTÉSEK →1. SMS tel # →2. SMS tel # →3. SMS tel # →4. SMS tel #	5.6.5 Lásd a fehasz-nálói kézi-könyv 6. fejezet B.12 bekez-dését
		EMAIL KÜLDÉS →1. e-mail →2. e-mail →3. e-mail →4. e-mail	SMS/MMS KÜLDÉS →1. SMS/MMS →2. SMS/MMS →3. SMS/MMS →4. SMS/MMS	
	5:MOZG.ÉRZ. KAM. OK ↓	KÉP KÉRÉSRE KÉP IDŐ ABLAK KÉP EGYÉB RIASZT	OK	5.6.6
	6:FEL/LETÖLTÉS OK ↓	PSTN FEL/LETÖLT →Távoli hozzáfér. →Mest. Fel/Le kód →Telep. Fel/Le kód →Fel/Le Mód	GPRS FEL/LETÖLT OK →Panel SIM Tel. # →1.hívóazonosító# →2.hívóazonosító#	5.6.7
	7:LAN[1] OK	DHCP Kliens MANUÁLIS IP →IP cím →Alhálózati maszk →Alapértelm.GW	MODUL RESZET OK	5.6.8

5.6.2 PSTN kapcsolat beállítása

Megjegyzés: *Ha mobil és PowerLink modul is telepítve van és az elsődleges és másodlagos jelentés mobilhálózaton és LAN hálózaton keresztül történik, akkor a PSTN kommunikátor csak magánszám hívásra lehet beállítani.*
A WP8010/WP8030 központok rendelkeznek egy telefonhívóval a távfelügyeleti (lásd: 5.6.4 fejezet 41. opció) és magántelefonos (lásd: 5.6.5 "HANGJELENTÉS" fejezet) kommunikációhoz, többféle kommunikációs formátummal. Itt állíthatja be a szükséges paramétereket a PSTN vonalon keresztüli kommunikációhoz:

04:KOMMUNIKÁCIÓ OK ▶▶ ··· ▶▶ **1:PSTN TEL.VONAL** OK ▶▶ ··· ▶▶ **A kívánt MENÜ** OK

Lépjen be a "**1:PSTN TEL.VONAL"** menübe és válassza ki a beállítani kívánt opciót, (lásd az útmutatót a 5.6.1 fejezetben) Lejjebb további információt talál a beállításokról.

Opciók	Konfigurációs utasítás
TERÜLETKÓD TÖRL.	Néhány régebbi PSTN hálózatban nem lehet a központról olyan telefonszámot tárcsázni (pl. távfelügyeletre, vagy magántelefonszámra) ami ugyanabban a körzetben van, mint a központhoz tartozó PSTN telefonvonal. (Azaz a központ és a hívott szám ugyanabban a körzetben van)

[1] A kommunikátor megnevezése: PowerLink3 IP Communicator

	Ha felmerül ez a probléma a PSTN telefonvonallal amihez a központ csatlakozik, akkor a körzetszámot (max 4 karakter) ide kell beírnia, azért, hogy a központ az azonos körzetben lévő telefonszámok tárcsázása esetén ki tudja hagyni azt.
VONAL ELŐTAG HÍVÁS	Adja meg az előtagot (ha szükséges), hogy a központ elérje a telefonvonalat.
TÁRCS. MÓD	Megadhatja, hogy a központ milyen tárcsázási módot használjon a PSTN telefon vonalon. Opciók: **impulzus** és **tone (dtmf)** (alapérték).

5.6.3 GSM-GPRS (IP) - SMS beállítások

A csatlakoztatott GSM/GPRS modul GPRS, GSM hang, vagy SMS csatornákon keresztül képes kommunikálni a távfelügyelettel. Bármelyik kommunikációs csatorna egymástól függetlenül engedélyezhető, vagy tiltható a kommunikációhoz. Ha minden csatorna engedélyezett, akkor a GSM/GPRS modul mindig először GPRS-en keresztül próbál kommunikálni, ha sikertelen a kommunikáció, a modul megpróbálja a kommunikációt GSM hang csatornán, ha a kommunikáció továbbra is sikertelen a központ megpróbálja a további elérhető csatornákat: PSTN vonal, majd SMS. A GSM csatornák letiltása esetén a központ a fentiektől eltérő sorrendben próbál kommunikálni.

04:KOMMUNIKÁCIÓ OK ▶▶ ··· ▶▶ **2:GSM/GPRS/SMS** OK ▶▶ ··· ▶▶ **A kívánt MENÜ** OK

Lépjen be a "**2:GSM/GPRS/SMS**" menübe és válassza ki a beállítani kívánt opciót, (lásd az útmutatót a 5.6.1 fejezetben) Lejjebb további információt talál a beállításokról.

Opciók	Konfigurációs utasítás
GPRS JELENTÉS	Beállíthatja, hogy a rendszer **GPRS(IP)** csatornán keresztül küldhet-e eseményeket a távfelügyelet **PowerManage távfelügyeleti vevőire.** További információt talál a 5.6.4 fejezetben a 21. & 22. opcióknál. Opciók: **letiltva** (alapérték); **engedélyezve.**
GSM JELENTÉS	Beállíthatja, hogy a rendszer **GSM hang** csatornán keresztül küldhet-e eseményeket a távfelügyeletre. További információt talál a 5.6.4 fejezetben a 41 opciónál. Opciók: **letiltva** (alapérték); **engedélyezve.**
SMS JELENTÉS	Beállíthatja, hogy a rendszer **SMS** csatornán keresztül küldhet-e eseményeket a távfelügyeletek SMS vevőire. További információt talál a 5.6.4 fejezetben a 26 & 27. opcióknál. Opciók: **letiltva** (alapérték); **engedélyezve.**
GPRS APN	Írja be a GPRS beállításához használt APN hozzáférési pont nevét. (legfeljebb 40 karakter) ***Megjegyzés:*** *APN nevét a 5.8.1.* **"SZÖVEGSZERKESZTŐ"** fejezet szerint adhatja meg.
GPRS APN NÉV	Adja meg az` **APN felhasználónevet** a GPRS kommunikációhoz. (max 30 karakter). A felhasználói nevet a 5.8.1. **"SZÖVEGSZERKESZTŐ"** fejezet szerint adhatja meg.
SIM PIN KÓD	Adja meg a GSM modulban lévő SIM kártyához tartozó **PIN** kódot (maximum 8 számjegy). ***Megjegyzés:*** *A PIN Kódot a számbillentyűzettel tudja megadni*
GPRS JELSZÓ	Adja meg a az **APN jelszót** a GPRS kommunikációhoz. (maximum 16 karakter). ***Megj.:*** *Az APN jelszót a 5.8.1.* ***"SZÖVEGSZERKESZTŐ"*** *fejezet szerint adhatja meg.*
HÁLÓZ.ROAMING	Beállíthatja, hogy a SIM kártya csak a "saját hálózatra" csatlakozhasson és letilthatja a roamingot, ha "saját hálózat" nem elérhető. Opciók: **roaming tiltva**; **roaming enged.** (alapérték).

GPRS MINDIG BE	Beállíthatja, hogy a központ panel folyamatosan csatlakozva legyen a GPRS hálózatra "**engedélyezve**" , vagy minden kommunikáció után lecsatlakozzon a hálózatról "**letiltva**" alapérték.
GSM FENNT. JEL	Néhány GSM szolgáltató megszakítja a GSM kapcsolatot, ha felhasználó nem indít kimenő hívást 28 napon belül. A GSM kapcsolat megszakadásának elkerülésének érdekében beállíthatja rendszert **GSM "életjel"** küldésére. A rendszer minden 28. napban küld egy teszt üzenetet az 1, SMS telefonszámra (ha elérhető), vagy az első magán telefonszámra. Opciók: **letiltva** (alapérték) vagy **28 naponta.**
ÁTV. PROTOKOLL	Állítsa be az adatátvitelhez használt IP-protokollt az internet/GPRS kapcsolathoz. Opciók: **TCP** (alapérték); vagy **UDP.**

5.6.4 Távfelügyeleti jelentések beállítása

A WP8010 / WP8030 központokat úgy tervezték, hogy a riasztás, hiba és egyéb eseményeket és üzeneteket küldjön két távfelügyeletre (TF1 és TF2) PSTN telefonvonalon, GSM hang (analóg), GPRS (IP), SMS, vagy szélessávú IP kapcsolaton keresztül. Ezekben a szekciókban konfigurálhatja azokat a paramétereket és funkciótat amelyek szükségesek az események távfelügyeleti jelentéséhez.

- Az események jelenthetők a két TF (TF1 és TF2) bármelyikére, mindegyikére, vagy lehetnek egymás tartalékai.
- Alapesetben az elsődleges kommunikációs csatornát használja jelentésre, hiba esetén a tartalék csatornát.
- Az ügyfél távfelügyeleti központazonosítóját minden távfelügyeletre jelenteni kell.
- Telefonszám, IP cím, SMS szám, a jelentési formátum beállítható a különböző tófelügyeletekre és konfigurálható a jelentés próbálkozások száma hiba esetén.
- Beállítható automatikus teszt és kommunikációs hiba jelentés.
- Beállítható különböző rendszer események jelentése, mint például: Megerősített riasztás, Késői zárás, Zóna helyreállás, vagy Nem használt rendszer.

04:KOMMUNIKÁCIÓ OK ▶▶ ··· ▶▶ **3:TF JELENTÉS** OK ▶▶ ··· ▶▶ **A kívánt MENÜ** OK

Lépjen be a "**3:TF JELENTÉS**" menübe és válassza ki a beállítani kívánt opciót, (lásd az útmutatót a 5.6.1 fejezetben) Lejjebb további információt talál a beállításokról.

Opciók	Konfigurációs utasítás
01:JELENTÉSEK	Beállíthatja, hogy milyen eseményeket (pl.: **Riasztás (riasz); Nyitás/Zárás (ny/z); Figyelmeztetések (figy); Összes esemény (összes) ;Karbantartási** és **Hiba események**) jelentsen a központ a távfelügyeltre. A minusz jel (-) azt jelenti, hogy "azt kivéve" pl.: **összes(-figy)** jelentése: az **összes esemény** kivéve **figyelmeztetések**. A csillag (✱) egy választó jel a TF1-re és TF2-re jelentés között. További részletes információt talál az **"Esemény jelentési táblázatban"** ennek a fejezetnek végén. Opciók: **össz-ny/z*tart.** (alapérték) **össz-ny/z*ny/z** **jelentés letilt.** **össz*összes** **össz(-figy)*figy** **össz*tartalék** **ö-ny/z*ö-ny/z** **riasz*ö(-riasz)** ***Megj:*** *A riasztás jelzések (**riasz**) magasabb prioritásúak, mint a figyelmeztető események (**figy**)*
02:1.JELENT.CSAT **03:2.JELENT.CSAT** **04:3.JELENT.CSAT**	Ha a rendszerben beépített mobil kommunikátor van, be kell állítani, hogy melyik kommunikációs csatorna (pl.: GSM/GPRS, LAN, vagy PSTN) legyen a rendszer fő kommunikációs csatornája (1. prioritású) a távfelügyeleti jelentések küldéséhez és fő csatorna hibája esetén melyik csatornát használja 2. és 3. prioritású csatornaként. Lépjen be a "**1.JELENT.CSAT**"; opcióhoz és határozza meg, hogy melyik kommunikációs csatornát használja a rendszer fő kommunikációs csatornának. A tartalék kommunikációs csatornák megadásához állítsa be a "2.JELENT.CSAT" és "3.JELENT.CSATT" opciókat. Opciók: **letiltva** (alapérték); **GSM/GPRS**; **LAN** és **PSTN**. ***Fontos:*** *Ha a kiválasztott fő kommunikációs csatornán a kommunikáció sikertelen a rendszer más csatornán próbál jelentést küldeni a távfelügyeletre. **Ha nincs kommunikációs csatorna kiválasztva, akkor a távfelügyeleti jelentés le lesz tiltva**.*

Opciók	Konfigurációs utasítás
	Megj: *Amikor a **GSM/GPRS** csatorna van kiválasztva, a rendszer először GPRS (IP) csatornán próbál kommunikálni, utána a GSM hang csatornán, majd az SMS csatornán. Feltéve, hogy a csatornák engedélyezve vannak. (Lásd: 5.6.3. fejezet)*
05:Kettős jelentés	Beállíthatja, hogy PSTN és LAN, PSTN és GSM/GPRS, vagy LAN és GSM/GPRS csatornán kommunikáljon a rendszer. Opciók: **letiltva** (alapérték); **PSTN és LAN**; **PSTN és GSM/GPRS**; **LAN és GSM/GPRS**
11:VEVŐ1 AZON. **12:VEVŐ2 AZON.** Csak Mester telepítő	Adja meg az 1. ügyfélazonosító számot (11:VEVŐ1 AZON.) ami alapján azonosítja rendszert a távfelügyeleti vevő 1 (TFV1) és a 2. ügyfélazonosító számot (12:VEVŐ2 AZON.) ami alapján azonosítja rendszert a távfelügyeleti vevő 2 (TFV2). Mindkét azonosítónak 6 hexadecimális számjegyből kell hogy álljon. Ha 4 számjegyű az azonosító, akkor az utolsó két számjegyet "F"-re kellállítani. Az alábbi táblázat alapján tud Hexadecimális számokat megadni:

	Entering Hexadecimal Digits						
Karakter	**0…..9**	**A**	**B**	**C**	**D**	**E**	**F**
Billentyű	0…..9	[#]→[0]	[#]→[1]	[#]→[2]	[#]→[3]	[#]→[4]	[#]→[5]

16:PSTN/GSM VEV1 **17:PSTN/GSM VEV1** Csak Mester telepítő	A WP8010/WP8030 központok programozhatók úgy, hogy a "JELENTÉSEK" (01 opció) menüben meghatározott eseményeket két különböző formátumú vevőnek jelentse, PSTN telefonvonalon és /vagy GSM hang (ha GSM modul telepítve van) csatornán keresztül a szabványos PSTN jelentés formátummal (SIA, CID, vagy SCANCOM). A kommunikációs formátumot a 41:PSTN FORMÁTUM menüben adhatja meg. Adja meg a két megadható távfelügyeleti vevő telefonszámát (a körzetszámmal együtt - max 16 karakter). (1. távfelügyelti telefonszám: 16: PSTN/GSM VEV1, 2. távfelügyelti telefonszám: 17:PSTN/GSM VEV2)

Megjegyzés: Ha bármelyik programozott telefonszám olyan körzeszámot tartalmaz, ami megegyezik a központba bekötött PSTN vonal körzetszámával olvassa el a 5.6.2 fejezetben a *"**TERÜLETKÓD TÖRL.**"* opciónál leírtakat.

Karakter	Billentyű	Karakter jelentése
A	[#]→[0]	A tárcsázó vár 10 mp-et, vagy várja a vonalhangot. 10 mp után, vagy a vonalhang esetén tárcsáz. Csak az 1. karakternek lehet megadni.
D	[#]→[3]	A tárcsázó vár 5 mp-et a vonalhangra, de ha nem érkezik meg akkor bontja a vonalat. Csak az 1. karakternek lehet megadni.
E	[#]→[4]	A tárcsázó vár öt másodpercet. Csak a számon belül alkalmazható.
A **kurzor mozgatása** és **karakterek törlése** a 5.8.1. "**SZÖVEGSZERKESZTŐ**" fejezetben leírtak szerint lehetséges.		

21:IP VEVŐ1 **22:IP VEVŐ2** Csak Mester telepítő	Ha GSM, vagy LAN/PowerLink modul van telepítve a WP8010/WP8030 központok programozhatók úgy, hogy a "JELENTÉSEK" (01 opció) menüben meghatározott eseményeket két különböző IP vevőnek jelentse. Az IP távfelügyeleti jelentés GPRS (IP) csatornán keresztül SIA IP, vagy LAN csatornán keresztül SIA IP, vagy DSC PowerNet formátumban lehetséges. Adja meg a két IP vevő IP-címét "000.000.000.000" formátumban. (1. IP vevő IP címe: 21:IP VEVŐ1, 2. IP vevő IP címe: 22:IP VEVŐ2)
26:SMS VEVŐ1 **27:SMS VEVŐ2** Csak Mester telepítő	Ha GSM modul van telepítve a WP8010/WP8030 központok programozhatók úgy, hogy a "JELENTÉSEK" (01 opció) menüben meghatározott eseményeket két különböző GSM vevőnek jelentse GSM SMS csatornán kersztül speciális SMS formátumban. Az SMS formátumával kapcsolatos további információért kérjük, vegye fel a kapcsolatot a DSC-vel. Adja meg a két megadható SMS vevő telefonszámát (a körzetszámmal együtt - max 16 karakter). (1. SMS telefonszám: 26:SMS VEVŐ1, 2. SMS telefonszám: 27:SMS VEVŐ2)

Megjegyzés:

1. A nemzetközi előhívó (+) megadásához nyomja meg: [#]→[1].

2. Az SMS jelzés csak a WP8010 / WP8030 kiegészítő tulajdonsága.

Opciók	Konfigurációs utasítás
41:PSTN FORMÁTUM Csak Mester telepítő	A WP8010/WP8030 központok programozhatók úgy, hogy a "JELENTÉSEK" (01 opció) menüben meghatározott eseményeket két különböző formátumú vevőnek (lásd 16. és 17. opció) jelentse, PSTN telefonvonalon és /vagy GSM hang (ha GSM modul telepítve van) csatornán keresztül a szabványos PSTN jelentés formátummal (SIA, CID, vagy SCANCOM). Beállíthatja, hogy milyen kommunikációs formátumban kommunikáljon a központ a PSTN/ GSM vevő 1-re és PSTN/GSM vevő 2-re. A jelzéshez használt eseménykódokat az összes elérhető formátumban a D. MELLÉKLET-ben találja. Győződjön meg arról, hogy a távfelügyeletek által használt vevő az alább felsorolt kompatibilis modellek valamelyike, és hogy a használt vevőkészülék képes-e fogadni a kiválasztott formátumot. Kompatibilis távfelügyeleti vevők: *SG-System I, SG-System III, SG-System IV.* Opciók: **SIA** (alapérték); **Scancom**; **SIA text** és **Contact ID**.
46:PSTN PRÓBÁLK	Megadhatja, hogy kommunikációs hiba esetén a rendszer hányszor próbáljon meg jelentést küldeni a PSTN vonalon keresztül a távfelügyeletre. Opciók: **2 kisérlet**; **4 kisérlet** (alapérték); **8 kisérlet**; **12 kisérlet** és **16 kisérlet**.
47:GSM PRÓBÁLK	Megadhatja, hogy kommunikációs hiba esetén a rendszer hányszor próbáljon meg jelentést küldeni a mobil kapcsolaton (GPRS (IP), GSM és SMS) keresztül a távfelügyeletre. Opciók: **2 kisérlet**; **4 kisérlet** (alapérték); **8 kisérlet**; **12 kisérlet** és **16 kisérlet**.
48:LAN PRÓBÁLK	Megadhatja, hogy kommunikációs hiba esetén a rendszer hányszor próbáljon meg jelentést küldeni a LAN kapcsolaton keresztül a távfelügyeletre. Opciók: **2 kisérlet**; **4 kisérlet** (alapérték); **8 kisérlet**; **12 kisérlet** és **16 kisérlet**.
51:TEL PER.TESZT	A távfelügyeleti kommunikáció ellenőrzéséhez a WP8010/WP8030 központokat be lehet állítani periodikus tesztjelentés küldésére PSTN vonalon keresztül. Beállíthatja a tesztjelentés küldésének gyakoriságát, vagy letilthatja a teszt esemény automatikus küldését. Ha az intervallumot egy vagy több napra állítja be az 52. opcióban megadhatja az esemény küldésének idejét. Opciók: **teszt KI** (alapérték); **1**/**2**/**5**/**7**/**14**/**30 naponta**; és **5 óránként**.
52:PER.TESZT IDŐ	Megadhatja az automatikus teszt idejét, (ha az a 51-es opcióban engedélyezve van), hogy mikor küldje azt a központ a távfelügyeletre. ***Megjegyz:*** *Ha a DE/DU formátumot haszál a délelőtt a a [*] gombbal délutánt a [#] gombbal tudja kiválasztani.*
53:KOM.HIBA JEL. **→PSTN HIBA** **→GSM/GPRS HIBA** [⌂] (Visszalép)	Beállíthatja, hogy valamelyik kommunikációs csatorna (PSTN vagy GSM / GPRS) hibája jelentésre kerüljön-e a távfelügyeletre, és hogy a jelentés késleltetésre kerüljön-e a hiba észlelését követően. A hiba eseményeket (azaz a "telefon vonal hiba" és a "GSM vonal hiba") az eseméynapló tárolja. Opciók :"**PSTN Hiba**": **azonnal jelent** (alapérték); **5**/**30**/**60**/**180 perc után**; és **jelentés tiltva**. Opciók: "**GSM/GPRS Hiba**": **2**/**5**/**15**/**30 perc után** és **jelentés tiltva** (alapérték).
61:MEG. RIA. JEL.	Beállíthatja, hogy ha a megadott időn belül kettő, vagy több esemény érkezik, a központ megerősített riasztást küldjön a távfelügyeletre, vagy jelentést küldjön és kiiktassa az érzékelőket. Opciók: **jelentés tiltva** (alapérték), **enged.+kiiktatás** és **jelentés enged.** *Néhány WP8010/WP8030 központváltozatnál ez a menü a "Működési Mód" menüben található.*

Opciók	Konfigurációs utasítás
62:RONTOTT ZÁRÁS	Ha a felhasználók nem hagyják el a védett teret a kilépési késleltetési időn belül és azt követően riasztást okoznak "Rontott zárás" üzenetet küld a központ a távfelügyeletre, értesítve azt, hogy a riasztás röviddel az élesítést követően történt. Ha az opció engedélyezett akkor a központ a kilépési késleltetést követő 2 percben érkező riasztásokról "Rontott zárás" üzenetet küld a távfelügyeletre.
	Opciók: **jelentés tiltva** (alapérték) és **jelentés enged.**
63:ZÓNA VISSZAÁLL	Néhány távfelügyelet megköveteli, hogy a riasztási eseményt követően a zóna helyreállását is jelentse a rendszer.
	Opciók: **jelentés tiltva** (alapérték) és **jelentés enged**.
64:INAKTÍV RENDSZ.	A WP8010/WP8030 központok "INAKTÍV RENDSZ." (654 CID esemény) üzenetet tudnak küldeni a távfelügyeletre, ha rendszert a megadott időn belül nem használják (nem élesítik).
	Opciók: **jelentés tiltva** (alapérték); **7/14/30/90 nap után**
65:KÉTIRÁNYÚ HANG[1] **→2ih kód elküld** **→Hang <--> TF.** **→Visszahív. idő** **→Környi. hangerő** (visszalépés) Csak Mester telepítő: **2ih kód elküld** **Hang <--> TF.** **Visszahív. idő**	A központ panel kétirányú hang[1] beállításait az alábbiak szerint konfigurálhatja: **2ih kód elküld:** Beállíthatja, hogy a rendszer "kétirányú hang" kódot küldjön a távfelügyeletnek (hogy a távfelügyeletet adatkommunikációból hang kommunikációba kapcsolja) az előre kiválasztott SIA vagy CID kommunikációs formátumban. **Hang <--> TF.:** Állítsa be a kétirányú hangkommunikáció időtúllépését, vagy engedélyezze a távfelügyeleti visszahívást a kétirányú hangfunkcióhoz. Ez az opció csak az után alkalmazható, ha már egy eseményt jelentett a központ a távfelügyeletre a kétirányú hang funkció engedélyezéséhez. **Visszahív. idő:** Beállíthatja azt az időszakot, amelyen belül a távfelügyeleti állomás kétirányú hangkommunikációt tud létrehozni a központtal. (az 1. csengetés után), ha: A. Ha a távfelügyeleti vevő Riasztás üzenetet kapott. B. Ha a visszahívás funkció engedélyezve van (lásd “Hang <--> TF.” almenüt feljebb). **Környi. hangerő:** Válassza ki a telepítési környezet háttérzajának szintjét. Ha a környezeti zaj magas, akkor a "**magas**", csendes környezetben az "**alacsony**" (alapérték) opciót válassza ki.
2ih kód elküld	Opciók: **nem küld** (alapérték); és **küldés**.
Hang <--> TF.	Opciók: **letiltás** (alapérték); **időtúllépés 10/45/60/90 s**; **időtúllépés 2 m**;és **visszahívás** . ***Megj.:*** *Ha "**visszahívás**" van beállítva a "magánhívásnál" (lásd "01:JELENTÉSEK" opciók menüt) a "jelentés tiltva" opciót kell beállítani, vagy a távfelügyelet (egy esemény bekövetkezését követően) a szokásos kommunikációt hozza létre a központal (nem az 1. csengetés után)*
Visszahív. idő	Opciók: **1** (alapérték)/**3**/**5**/**10 perc**.
Környi. hangerő	Opciók: **alacsony** (alapérték); és **magas**.
66:24H ZONE RPRT Csak UK-ban	Megadhatja hogy a 24ó zónák (hangos vagy csendes) normál 24ó riasztó zónaként vagy pánik zónaként működjenek.
	Options: **hang. pánik**; **csend. pánik**; **mindk.pánik**; és **mindk.riaszt** (alapérték).

[1] Csak a hang opciós WP8030-as központnál

Esemény jelentési táblázat

A rendszer események távfelügyeletre küldésének egyszerű beállításának érdekében az események 4 eseménycsoportra vannak osztva az alábbi táblázat szerint: (A kijelzőn megjeleníthető karakterek maximális száma miatt, az alábbi rövidítéseket használjuk: **riasz**, **ny/z**, **ny/z**" és **össz**(azaz minden resemény)).

Esemény cs.	Röv.	Jelentett események
Riasztások	**riasz**	Tűz, CO, Betörés, Pánik, Szabotázs
Nyitás/zárás	**ny/z**	Távozó élesítés, Otthonmaradó élesítés, Hatástalanítás
Figyelmeztetés	**figy**	Nincs mozgás, Vészjelzés, Latchkey
Hiba	-	Az összes fent nem említett hibaüzenet. pl.: Alacsony akk. fesz., AC hiba, Elveszett eszköz, RF Zavar, Kommunikációs hiba stb.
Megj.: "Riasztások" *csoport a legmagasabb prioritású a* ***"Figyelmeztetések"*** *csoport a legalacsonyabb prioritású.*		

Beállíthatja, hogy a két lehetséges távfelügyelet közül melyikre milyen eseménycsoportokat jelentsen a központ. Az alábbi táblázat tartalmazza a lehetséges beállítások leírását. A minusz jel **(-)** azt jelenti, hogy **"azt kivéve"** pl.: **összes(-figy)** jelentése: az **összes esemény** kivéve figyelmeztetések. A csillag (✱) egy választó jel a TF1-re és TF2-re jelentés között.

Elérhető jelentés opciók	Jelentett események a TF1-re	Jelentett események a TF1-re
" összes ✱ tartalék"	Összes esemény	Összes esemény, ha a TF1 nem válaszol
"össz(-nyit/zár) ✱ tartalék"	Összes kivéve nyit/zárás	Összes kivéve nyit/zárás, ha a TF1 nem válaszol
"össz✱ összes "	Összes esemény	Összes esemény
"ö-ny/z ✱ ö-ny/z "	Összes kivéve nyit/zárás	Összes kivéve nyit/zárás
"össz-ny/z ✱ ny/z "	Összes kivéve nyit/zárás	Nyitás/árás
"össz(-figy)✱ figy"	Összes kivéve figyelm.	Figyelmeztetések
"riasz ✱ ö(-riasz)"	Riasztások	Minden kivéve riasztások
"jelentés letilt."	Letiltva	Letiltva
Megjegyz: *Az* ***"összes"*** *opció azt jelenti, hogy mind az 5 eseménycsoportot jelenti a közpon: Hibaüzenetek - érzékelő és rendszer akkumulátorhiba, érzékelő inaktív, tápellátási hiba, RF zavar, Kommunikáció hiba, stb.*		

5.6.5 Felhasználói jelentés beállítása

A WP8010/WP8030 központok beállíthatóak különböző figyelmeztető események küldésére, (például: riasztások, figyelmeztető és a hibaesemények) 4 magántelefonszámra hangjelzésekkel, vagy ha a rendszerhez GSM modul van telepítve, akkor a szerveren keresztül 4 e-mail címre, MMS, vagy SMS számra. A magánjelentések kiválthatják a távfelügyeleti jelentéseket, vagy kiegészíthetik azokat. Ezekben az opciókban a következő beállításokat programozhatja:

- A jelenteni kívánt eseményeket
- Az 1., 2., 3., és 4. Magán és SMS számokat.
- Az 1., 2., 3., és 4. Magán, SMS, MMS számokra és e-mail-re szerveren keresztül küldendő üzeneteket és beállításaikat.
- Az újrahívási kísérletek száma, kétirányú hangkommunikáció[1] és a nyugtázási mód beállítása (azaz bármelyik számról érkezik a központra nyugtázó jel a hívás leáll, vagy minden telefonról szükséges nyugtázó jel ez események nyugtázására.

Az opciók kiválasztásához és beállításához kövesse az alábbi utasítást. A 5.6.1. fejezetben további információt talál.

04:KOMMUNIKÁCIÓ	…	**4:MAGÁN JELENTÉS**	…	**A kívánt menü**

Lépjen be "**4:MAGÁN JELENTÉS"** menübe és válassza ki a beállítani kívánt opciót, (lásd az útmutatót a 5.6.1 fejezetben). További információt talál a Felhasználói útmutató 6. fejezet B.12. bekezdésében.

5.6.6 Kamerás mozgásérzékelő beállítása riasztás vizuális megerősítéséhez.

Ha GSM/GPRS modul van telepítve, a WP8010/WP8030 központok képesek kommunikálni Távfelügyeletre (ha az DSC PowerManage szerverrel felszerelt) GPRS hálózaton keresztül, és képsorozatokat küldeni a Kamerás mozgás érzékelőkről (PG8934, és PG8944). A távfelügyelet felhasználhatja a képeket a betörésjelzés megerősítésére. A rendszer konfigurálható úgy, hogy a rendszer ne csak betörés jelzés esetén készítsen képeket. (például: Tűzjelzés, Kényszerített nyitás, Vészjelzés és Pánikjelzés). A szerver továbbítani tudja a képeket a Távfelügyelet felügyeleti számítógépére, vagy 4 távoli számítógépre e-mailben, vagy/és 4 mobiltelefonra MMS-ben. Ezen felül a Távfelügylet bejelentkezhet a PowerManage szerverre és kérheti képek küldését **"KÉP KÉRÉSRE opció"** a rendszertől

[1] Csak a hang opciós WP8030-as központnál

és továbbítsa azokat a PowerManage alkalmazásban meghatározottak szerint. A felhasználók magánéletének védelmének érdekében a WP8010/WP8030 központokat testreszabhatja úgy, hogy a "KÉP KÉRSRE" funkció csak meghatározott rendszer üzemmódban, (Hatástalanított, lesített, vagy Otthonmaradó állapot) valamint egy eseményt követő meghatározott időablakban legyen elérhető. Ebben az opcióban adhatja meg a 4 e-mail címet és a 4 mobiltelefon számot amire a szerver továbbítja a képeket és konfigurálhatja "KÉPEK KÉRSRE" opciót.

04:KOMMUNIKÁCIÓ OK ▶▶ ··· ▶▶ **5:MOZG.ÉRZ. KAM."** OK ▶▶ ··· ▶▶ **A kívánt menü** OK

Lépjen be "**5:MOZG.ÉRZ. KAM.**" menübe és válassza ki a beállítani kívánt opciót, (lásd az útmutatót a 5.6.1 fejezetben).

Opciók	Konfigurációs utasítás
KÉP KÉRÉSRE	A **"KÉP KÉRÉSRE"** opció engedélyezésével megadhatja, hogy milyen élesítési módokban legyen engedélyezve a funkció. A következő **"KÉP IDŐ ABLAK"** opcióban megadhatja, hogy az élesített rendszernél mikor legyen a funkció engedélyezve.
	Opciók: **LETILTVA** (alapérték); **ÖSSZES ÁLLAPOT; CSAK TÁVOZÓ; CSAK OTTHON; OTTHON&TÁVOZÓ; HATÁST.&TÁVOZÓ; HATÁST.&OTTHON**; és **CSAK HATÁSTALAN**.
KÉP IDŐ ABLAK A "KÉP IDŐ ABLAK" menü csak akkor elérhető, ha a "KÉP KÉRÉSRE" opció engedélyezve van.	Ha a **"KÉP KÉRÉSRE"** opció engedélyezve van akkor ebben az opcióban megadhatja, hogy a funkció mindig engedélyezett ("Mindig" opció) a kiválasztott üzemmódban, vagy csak egy riasztást követő meghatározott időablakban.
	Opciók: **Mindig** (alapérték); **Riasztás+5 perc**; **Riasztás+15 perc.**; **Riasztás+1 óra**
KÉP EGYÉB RIASZT	Engedélyezheti, hogy a rendszer képeket készítsen és továbbítson nem betörés riasztások (Tűzjelzés, Kényszerített nyitás, Vészjelzés és Pánikjelzés) esetén is.
	Opciók: **Engedélyezve** (alapérték)**; Letiltva.**

5.6.7 Távoli Fel és Letöltés hozzáférési engedélyek beállítása

A WP8010/WP8030 központok konfigurálhatóak PC-vel (fel és letöltéssel) helyi vagy távoli programozással PSTN telefonvonalon vagy GPRS kapcsolaton keresztül.
Helyi programozás elvégezhető a "Remote Programmer PC" szoftver segítségével, ha a számítógépet közvetlenül a központ soros portjához csatlakoztatja.
Távoli programozás PSTN vonalon keresztül elvégezhető "Remote Programmer PC" szoftver segítségével modemen keresztül. A modem tárcsázza a központot és létrehozza a kapcsolatot a PSTN vonalon keresztül. Amikor a kapcsolat létrejött, a telepítő vagy a Mester telepítő a **"PSTN FEL/LETÖLT"** menüben programozott "FEL/LE" hozzáférési kódokkal érheti el a panelt - lásd az alábbi táblázatot. További információt talál a "WP8010/WP8030" központ Távoli Programozó szoftver Felhasználói útmutatójában.
Távoli programozás GPRS-en keresztül a DSC PowerManage szerverrel és a kapcsolódó Távoli Programozó szoftverrel. A PowerManage szerver mobil modemen keresztül hívja a központban lévő SIM számát. A panel ellenőrzi a hívó azonosítóját (hívóazonosító), és ha megegyezik a **"GPRS FEL/LE"** menüben megadható 2 különböző hívó azonosítóval (lásd az alábbi táblázatot), a panel GPRS kapcsolatot kezdeményez a beállítások szerinti 1. vagy 2. IP vevővel (a 5.6.4 fejezetben a 21 és 22 opció szerinti beállításnak megfelelően). Amikor a kapcsolat létrejött, a távfelügyelet elvégzi a a fel/ letöltést a létrehozott biztonságos GPRS kapcsolaton keresztül. További információt talál a PowerManage felhasználói útmutatójában.

Ebben a szakaszban beállíthatja a hozzáférési engedélyeket (azaz a biztonsági és azonosító kódokat), és meghatározhatja a fel/letöltések funkcióit a PSTN és GPRS csatornákon keresztül.

04:KOMMUNIKÁCIÓ OK ▶▶ ··· ▶▶ **6:FEL/LETÖLTÉS** OK ▶▶ ··· ▶▶ **A kívánt menü** OK

Lépjen be **"6:FEL/LETÖLTÉS"** menübe és válassza ki a beállítani kívánt opciót, (lásd az útmutatót a 5.6.1 fejezetben).

Opciók	Konfigurációs utasítás
PSTN FEL/LETÖLT	Beállíthatja a PSTN vonalon keresztüli Fel / Letöltés funkciót. A beállításokat a a „**PSTN FEL/LETÖLT**" opció almenüjében lehet megváltoztatni, az alább látható módon. A programozás: Nyomja meg az OK gombot a belépéshez a "**PSTN FEL/LETÖLT**" almenüjébe és válassza ki a beállítani kívánt almenü opciókat. Amikor kész nyomja a gombot visszalépéshez.
→Távoli hozzáfér.	Engedélyezheti vagy letilthatja a távoli hozzáférést a központhoz. Ha letiltja a rendszerhez nem lehet távolról PSTN, GSM vonalon hozzáférni ezért nem lehetséges a távoli LE és feltöltés és vezérlés. (lásd a Felhasználói útmutató 7. fejezetét). Opciók: **engedélyezve** (alapérték)**; letiltva.**
→Mest. Fel/Le kód	Adjon meg egy 4 számjegyű **jelszót**, (Mester telepítő letöltő kód) amely lehetővé teszi a Mester telepítőnek a távoli belépést a rendszerbe a távoli vezérléshez és adatok le/ feltöltéséhez. ***Megjegyzés:*** *A "0000" nem engedélyezett kód, nem szabad használni*
→Telep. Fel/Le kód	Adjon meg egy 4 számjegyű **jelszót**, (Telepítő letöltő kód) amely lehetővé teszi a Telepítőnek a távoli belépést a rendszerbe a távoli vezérléshez és adatok le/ feltöltéséhez. ***Megjegyzés:*** *A "0000" nem engedélyezett kód, nem szabad használni*
→Fel/Le módok	Beállíthatja, hogy a Le/Feltöltés csak hatástalanítot, vagy a rendszer minden állapotában (Távozó, Otthonmaradó, hatástalanított) engedélyezett legyen. Opciók: **minden módban** (alapérték), vagy **csak hatástalan**
(visszalép)	
GPRS FEL/LETÖLT	Beállíthatja a GPRS vonalon keresztüli Fel / Letöltés funkciót. A beállításokat a a **„GPRS FEL/LETÖLT"** opció almenüjében lehet megváltoztatni, az alább látható módon. A programozás: Nyomja meg az OK gombot a belépéshez a "**GPRS FEL/LETÖLT**" almenüjébe és válassza ki a beállítani kívánt almenü opciókat. Amikor kész nyomja a gombot visszalépéshez.
→ Panel SIM Tel.#	Adja meg a WP8010/WP8030-ban lévő **SIM kártya** telefonszámát. A távfelügyeleten lévő PowerManage szerver küld erre a számra egy SMS-t, hogy a központ létrehozza a GPRS kapcsolatot szerverrel az adatok Le/Feltöltéshez. Adja meg a központban lévő SIM kártya telefonszámát.
→1.hívóazonosító **→2.hívóazonosító**	Adja meg a **"hívóazonosítót"** (azaz telefonszámot) ahonnan a **Távfelügyeleti vevő 1** (TF1)/ **Távfelügyeleti vevő 2** (TF12) felhívja a központot a kommunikáció kezdeményezéséhez. Ha a feladó "hívóazonosítója" megegyezik az "1.hívóazonosítóval" / "2. hívóazonosítóval", akkor a WP8010 / WP8030 központ kapcsolatot létesít a PowerManage szerverrel a 5.6.4 fejezetben a 21 és 22 opciókban megadott **"IP VEVŐ1" / "IP VEVŐ2"** címen. ***Megjegyzés:*** *A hívóazonosítónak legalább 6 számjegyből kell, hogy álljon.*
(visszalép)	

5.6.8 Szélessávú kapcsolat LAN[1]

Megjegyzés: *Ha nincs LAN modul beléptetve a WP8010/WP8030 központba a* ***"7:LAN"*** *nincs megjelenítve a telepítői menüben.*

Ezekben a megadhatja az IP cím madásának módját, beállíthatja a LAN paramétereket és visszaállíthatja a LAN modult gyári alapértékre.

04:KOMMUNIKÁCIÓ OK ▶▶ ··· ▶▶ **7:LAN** OK ▶▶ ··· ▶▶ **A kívánt menü** OK

Lépjen be **"7:LAN"** menübe és válassza ki a beállítani kívánt opciót, (lásd az útmutatót a 5.6.1 fejezetben).

Opciók	Konfigurációs utasítás
DHCP kliens	Megadhetja, hogy a központ automatikusan kapjon IP címet, vagy manuálisan kelljen azt beállítani.
	Opciók: **letiltva; engedélyezve** (alapérték).
MANUÁLIS IP[2]	Megadhatja az IP beállításokat manuálisan.
	Megjegyzés: *Ez a menü csak akkor jelenik meg, ha a DHCP kliens le van tiltva.*
→IP CÍM	Adja meg a LAN modul IP címét
→Alhálózati maszk	Adja meg az IP címhez tartozó alhálózati maszkot
→Alapértelm.GW	Adja meg a LAN modul alapértelmezett átjáróját. ***Megjegyzés:*** *Ha a DHCP kliens engedélyezett a központ az IP cím beállításait nem veszi fgyelembe (IP CÍM, Alhálózati maszk, Alapértelm.GW)*
MODUL RESET	Újraindíthatja a LAN modult (újraindítás), vagy visszaállítja a LAN modul beállításiat gyári alapértékre - Távfelügyelet kommunikáció IP beállításait nem állítja vissza.

5.7 PGM kimenet

5.7.1 Általános leírás

A "**05:KIMENETEK**" menüben megadhatja azokat az eseményeket és állapotokat amelyek hatására a PGM kimenetek akiválódni fognak. Kiválaszthatja a beépített sziréna és villogó követését is. (a programozásnak megfelelően aktiválódik).[3]

05:KIMENETEK OK ▶▶ ··· ▶▶ **PGM KIMENETEK** OK **PGM ESZKÖZ 01** OK **A kívánt menü** OK

Lépjen be "**PGM ESZKÖZ 01**" menübe és válassza ki a beállítani kívánt opciót (lásd az útmutatót a 5.2 fejezetben). A konfigurációs utasításokat a 5.7.3 fejezet táblázatában találja.

5.7.2 Open kollektoros kimenet állapota

A WP8010/WP8030 központok rendelkeznek egy vezérlésre használható open kollektoros kimenettel (negatív kapcsolás): Bekapcsolt állapot (negatívra kapcsol) = 0
Kikapcsolt állapot: nincs felhúzva +V-hez= lebeg
+V hez húzva= 1

[1] A modul neve PowerLink3 IP kommunikátor
[2] Ez a menü csak akkor jelenik meg ha a DHCP kliens le van tiltva.
[3] A WP8010 központnál mindig elérhető. A WP8030 csak akkor elérhető, ha bővítő modul van telepítve.

5.7.3 PGM kimenetek beállításai

Beállíthatja milyen állapotok, események és azok kombinációja vezérelheti a PGM kimenetet.

Opciók	Konfigurációs utasítás
PGM: TÁVOZÓ ÉLES **PGM: OTTHON ÉLES** **PGM: HATÁSTALANÍT**	Beállíthatja, hogy élesített állapotban (Távozó, Otthonéles, Hatástalan) aktiválódjon a PGM
	Opciók: **letiltás** (alapérték)**; BE; KI; impulzus aktív**.
PGM: MEMÓRIA	Beállíthatja, hogy akitálódjon a PGM kimenet, ha új riasztás kerül a memóriába. A kimenet a memória törlését követően áll vissza alaphelyzetbe.
	Opciók: **letiltva** (alapérték)**; BE; KI; impulzus aktív.** ***Megjegyzés:*** *Zóna betanulási tesztben, ha a Memória aktivált PGM be van állítva a PGM nem fog aktiválódni.*
PGM: KÉSLELTETÉS	Beállíthatja, hogy a PGM aktív legyen **Kilépési** és **Belépési** késleltetés alatt.
	Opciók: **letiltás** (alapérték); **BE; KI; impulzus aktív.**
PGM: KULCS	Beállíthatja, hogy a vezeték nélküli kulcson megnyomott (∗) gomb aktiválja a kimenetet. További információt talál a (∗) gomb beállításairól a vezeték nélküli kulcs adatlapjában.
	Opciók: **letiltás (alapérték); BE; KI; impulzus aktív.; átkapcsolás**
PGM: ÉRZÉKELŐ **→ Zona A Z:_ _** **→ Zone B Z:_ _** **→ Zone C Z:_ _**	Beállíthatja, hogy a PGM-et 3 különböző érzékelő (zóna) aktiválja a rendszer állapotától függően. (Élesített, vagy Hatástalanított). A programozás: Nyomja meg az OK gombot a belépéshez a "**PGM: ÉRZÉKELŐ**" almenüjébe és válassza ki a beállítani kívánt Zónát, például: "Zóna A" opciókat. Ha a zóna korábban be volt állítva akkor a kijelzőn a beállított értéket láthatja "**(Z:xx)**", ha nem a zónaszám helye üres **"(Z:_ _)"**. A zónaszám megadásához nyomja meg az OK gombot. Adja meg a Zóna számot (2 számjegy) ami aktiválja a PGM-et és fogadja el az OK gomb megnyomásával. Más zónák megadásához válasszon a másik két opcióból ("**Zóna B**" és "**Zóna C**") és ismételje meg a fenti folyamatot. Ha kész a beállítás a gomb megnyomásával visszaléphet a menüben.
	Opciók: **letiltás (alapérték); BE; KI; impulzus aktiv.; átkapcsolás** *Megj.: Ha az **átkapcsolás-t** állítja be, akkor a PGM kimenet bekapcsol, ha aktív lesz bármelyik beállított zóna és állapotot vált, ha újra aktív lesz bármelyik zóna.*
PGM: VONAL HIBA	Beállíthatja, hogy a PGM aktív legyen PSTN vonal hiba esetén.
	Opciók: **vonal hiba NEM** (alapérték)**; vonal hiba IGEN.**
PGM:SZIRÉNA	Beállíthatja, hogy a PGM kimenet külső sziréna vezérlőként működjön.
	Opciók: **letiltva** (alapérték) és **Sziréna vez**.
PGM:IMPULZUS IDŐ	Beállíthatja a PGM kimenet impulzus idejét. Ez az érték az összes, olyan eseményre vonatkozik, aminél az "**impulzus aktiv**" üzemmódot állította be.
	Opciók: **Impulzus idő 2mp** (alapérték); **30mp**; **2p**; **4p**.

5.7.4 PGM-5 Modul engedélyezése

05:KIMENETEK OK ▶▶ ... ▶▶ **KÜLSŐ PGM** OK **PGM-5 OPCIÓK** OK ...

A csatlakoztatott PGM-5 modul engedélyezését a következő táblázatban láthatja:

1. lépés	2. lépés	3. lépés	4. lépés
Válassza ki a "05:KIMENETEK" menüt	Válassza ki az "KÜLSŐ PGM" menüt	Nyomja meg i I OK	A központ kijelzi az aktuális beállítást
▶▶ **05:KIMENETEK** OK	▶▶ **KÜLSŐ PGM** OK	**PGM-5 OPCIÓK** OK	**Letiltva** ■

5. lépés	6. lépés
Válassza ki a PGM-5 modul engedélyezését, vagy tiltását	
▶▶ **Engedélyezve** OK	▶▶ **Engedélyezve** ■ ↩ a 3. lépéshez

5.7.5 Nappali időszak megadása

05:KIMENETEK ... **PGM KIMENETEK** ... **LETILTÁSI IDŐ** ...

Lépjen be a **"LETILTÁSI IDŐ"** menübe, és adja meg a nappali időszak kezdetét és végét, amikor a a PGM kimenet kikapcsol, még akkor is, ha hozzárendelt érzékelő kapcsol.

1. lépés	2. lépés	3. lépés	4. lépés
Válassza ki a "05:KIMENETEK" menüt	Válassza ki a "LETILTÁSI IDŐ" menüt	Nyomja meg: i I OK	Adja meg a letiltási idő kezdetét
▶▶ **05:KIMENETEK** OK	▶▶ **LETILTÁSI IDŐ** OK	**start- ÓÓ:PP** OK	**IDŐ 11:30** OK

5. lépés	6. lépés	7. lépés	8. lépés
Nyomja meg: ▶▶	Nyomja meg: i I OK	Adja meg a letiltási idő végét	Nyomja meg a "LETILTÁSI IDŐ"-höz visszalépéshez vagy "KILÉPÉS <OK>"
▶▶ **start- ÓÓ:PP**	**stop- ÓÓ:PP** OK	**IDŐ 19:00** OK	**stop- ÓÓ:PP**

5.8 Egyéni nevek

5.8.1 Egyéni zóna nevek

Az eszközök beléptetése közben a megadhatja az eszköz elnevezését ami a felszerelés helyét jelöli. Az eszköz elnevezését kiválaszthatja az "Elhelyezési név listából" (lásd 5.4.2 fejezet B bekezdés). Állítsa be az egyedi elnevezéseket az Ön egyedi igényei szerint, és használja azokat az eszköz beléptetése során.
Az egyedi elnevezések beállításához kövesse az alábbi utasítást. További útmutatást az 5.2 fejezet tartalmaz.

06:EGYÉNI NEVEK OK ▶▶ ··· ▶▶ EGYÉNI ZÓNA NÉV OK

Lépjen be az "**EGYÉNI ZÓNA NÉV**" menübe (lásd a fenti leírást). Az alábbi táblázat részletes magyarázatokat és programozási utasításokat tartalmaz az egyéni zóna nevek megadásához.

Megjegyzés:

WP8030: *Mind a 31 Egyéni nevet szenélyre szabhatja.*
WP8010: *Az alábbi neveket szerkesztheti: Ebédlő, Garázskapu, Vendégszoba, Fő fürdőszoba, Fő hálószoba, Egyéni 1, Egyéni 2, Egyéni 3, Egyéni 4 és Egyéni 5.*

	Konfigurációs utasítás
	Lépjen be a megváltoztatni kívánt Elhelyezési névhez. Szerkesztés: Nyomja meg az OK gombot az "**EGYÉNI ZÓNA NÉV**" almenübe belépéshez, majd nyomja meg újra OK-t megváltoztatni kívánt név kiválasztásához. Például: válassza ki: "**TEXT LOC. #01**" – a központ kiírja az aktuális zónanevet, "**Ebédlő**". A megváltoztatáshoz írja be az új nevet a villogó kurzornál és fogadja el az OK gombbal a megerősítéshez. A visszalépéshez nyomja meg az gombot.
	Megjegyzés: *Az elhelyezési nevek szerkesztéséhez használja a "Szövegszerkesztőt"*

FONTOS! *Az egyéni név megadása automatikusan törli az eredeti szöveget és a rögzített hangnevet. Ne felejtsen el rögzíteni egy új hangnevet a ZÓNA NÉV FELVÉTELE menüben (lásd a következő részt).*

WP8010/WP8030 szövegszerkesztő

Billentyű	Szöveg szerkesztő funkció
0	' ', '0'
1	'.', ',', '1'
2	'a', 'A', 'b', 'B', 'c', 'C', '2'
3	'd', 'D', 'e', 'E', 'f', 'F', '3'
4	'g', 'G', 'h', 'H', 'i', 'I', '4'
5	'j', 'J', 'k', 'K', 'l', 'L', '5'
6	'm', 'M', 'n', 'N', 'o', 'O', '6'
7	'p', 'P', 'q', 'Q', 'r', 'R', 's', 'S', '7'
8	't', 'T', 'u', 'U', 'v', 'V', '8'
9	'w', 'W', 'x', 'X', 'y', 'Y', 'z', 'Z', '9'
▶▶	**Balról jobbra** mozgatja a kurzort. Nyomva tartva gyorsan léptet.
◀	**Jobbról balra** mozgatja a kurzort. Nyomva tartva gyorsan léptet.
#	**A kisbetűk** (a,b,c…z)**, nagybetűk** (A,B,C…Z) **és számok** (1,2,3) **közötti válthat**
0	**Töröl egy karaktert**
	Törli az összes karaktert a kurzortól balra
OK	**Megerősíti és elmenti** a szerkesztett szöveget és visszalép az előző menübe.
	Kilép a szerkesztőből és egy szinttel feljebb lép az előző vagy a főmenübe **mentés nélkül.**
	Kilép a szerkesztőből mentés nélkül és a "KILÉPÉS <OK>" képernyőre lép.

5.8.2 Szöveg rögzítése[1]

Rövid beszédüzeneteket rögzíthet a rendszerazonosító, felhasználói nevek és egyedi zónanevek számára.
A szöveg rögzítéshez kövesse az alábbi utasítást. További útmutatást az 5.2 fejezet tartalmaz.

06:EGYÉNI NEVEK OK ▶▶ ··· ▶▶ **HÁZ AZONOSÍTÁS** OK

Lépjen be "**HANG FELVÉTELE**" menübe, válassza ki a kívánt menüt (lásd a leírást fent). Az alábbi táblázat részletes magyarázatokat és programozási utasításokat tartalmaz a szövegek felvételéhez.

Opciók	Instrukciók
HÁZ AZONOSÍTÁS	Rögzíthet egy üzenetet, amelyet a központ lejátszik a központ azonosítására, ha valamilyen esemény érkezik a magántelefonra. Lépjen be az "**06:EGYÉNI NEVEK**" menübe az OK gomb megnyomásával. A kijelzőn a **"HÁZ AZONOSÍTÁS"** feliratot látja, majd felváltva a **"REC-<2> PLAY-<5>"** feliratokat. Az 2 gomb megnyomásával indíthatja a felvételt és az 5 gomb megnyomásával indíthatja a lejátszást A szöveg rögzítéséhez folyamatosan a 2 gombot. Egy pillanatra az "**ÜZENET RÖGZÍTÉSE**" szöveget láthatja, majd a kijelzőn megjelenik a "**BESZÉLJEN■■■■■**" felirat. (A négyzetek lassan egymás után eltűnnek a rögzítési idő végéig). A felvétel végén a következő felirat jelenik meg a központ kijelzőjén: "**FELVÉTEL VÉGE**". engedje el a 2 gombot. ***Megj.:*** *Az ellenőrzéshez nyomja meg a 5 gombot és hallgassa vissza a felvételt.*

A következő beállításhoz a **"HÁZ AZONOSÍTÁS"** menüben a ▶▶ gombbal válassza ki a **"FELHASZN. NÉV RÖG"** menüt, majd lépjen be az OK gomb megnyomásával.

Opciók	Instrukciók
Felhasználó név 23	Tíz felhasználói nevet rögzíthet, és hozzárendelheti a 23.-32. felhasználókhoz. Magántelefonos jelentés esetén a felhasználói név hozzáadódik az üzenethez. Rögzítse a felhasználóneveket a 23-tól - 32-ig; az folymat megegyezik a fent leírt "**HÁZ AZONOSÍTÁS**" eljárással. Nyomja meg a ▶▶ gombot a felhasználók közötti váltáshoz.

A következő beállításhoz a **"HÁZ AZONOSÍTÁS"** menüben a ▶▶ gombbal válassza ki a **"ZÓNA. NÉV RÖG"** menüt, majd lépjen be az OK gomb megnyomásával.

	Instrukciók
	Rögzítheti a zónaneveket (például garázs ajtó, vendégszoba stb.), és hozzárendelheti őket a zónákhoz. Nyomja meg az OK gombot a rögzíteni kívánt Zónanévél. Például: "**VOICE LOC. #01**" - a kijelző megjeleníti a zóna elnevezését "Ebédlő"és váltakozva a "ZÓNA. NÉV RÖG" feliratot. A rögzítés folyamata megegyezik feljebb a "HÁZ AZONOSÍTÁS" fejezetben leírtakkal. Nyomja meg a ▶▶ gombot a zóna nevek közötti váltáshoz. A visszalépéshez nyomja meg az gombot.

FONTOS!

1. *A zónanév megadása automatikusan törli az eredeti szöveget és a rögzített zónanevet. Ne felejtsen el rögzíteni egy új zónanevet.*
2. *A központ gyári értékre történő visszaállítása (lásd.: 5.11 fejezetet) az összes rögzített zónanevet is visszaállítja.*

[1] Csak a hang opciós WP8030-as központnál

5.8.3 Kihangosító Mód[1]

Ez a beállítás lehetővé teszi annak meghatározását, hogy a kétirányú hang kommunikáció külső kihangosítón, a központ panelon vagy mindkettőn keresztül legyen használható.
A kétirányú hang kommunikáció beállításához kövesse az alábbi utasítást.
További útmutatást az 5.2 fejezet tartalmaz.

06:EGYÉNI NEVEK OK ▶▶ ··· ▶▶ **KIHANGOSÍTÓ MÓD** OK

Lépjen be a "**KIHANGOSÍTÓ MÓD**" menübe. Az alábbi táblázat részletezi beállítási a lehetőségeket:

KIHANGOSÍTÓ MÓD	Ez a beállítás lehetővé teszi annak meghatározását, hogy a kétirányú hang kommunikáció külső kihangosítón ("**CSAK KIHANG**"), a központ panelon ("**NINCS KIHANG"**) vagy ("**MIX KIHANG**")mindkettőn keresztül legyen használható.
	Opciók: NINCS KIHANG; CSAK KIHANG és **MIX KIHANG**(alapérték)

5.9 Diagnosztika

5.9.1 Általános leírás – "Diagnosztika" Folyamatábra és Opciók

A DIAGNOSZTIKA menüben lehetősége van tesztelni a rendszert, így meggyőződhet a WP8010 / WP8030 panelhez csatlakoztatott vezeték nélküli eszközök és a kommunikációs (GSM / GPRS / SIM) modulok megfelelő működéséről. ***FONTOS!*** *A megbízható jelerősség az első teszt és a későbbi karbantartások során is biztosítani kell.* ***Nem szabad olyan helyre telepíteni eszközt, ahonnan a jelszint kicsi (rossz).*** *Ha a jelerősség "rossz", akkor az eszközt át kell szerelni egy másik helyre és újra kell tesztelni, amíg az érzékelő jelerősége megfelelő nem lesz. Ez egy fontos alapelv, amit be kell tartani a diagnosztika során.*

A diagnosztikai teszt folyamata az alábbiakban látható.

A "**07. DIAGNOSZTIKA**" menü számos almenüt tartalmaz, minden almenü a kommunikációval és jelentés készítéssel kapcsolatos paraméterek egy csoportját tartalmazza, az alábbiak szerint (a részletes listát a 3. lépésnél találja):

Opció	A paraméterek és beéllítások leírása	Fejezet
ESZKÖZÖK	Leírja, hogyan kell tesztelni a WP8010 / WP8030 panelhez csatlakoztatott eszközöket, ellenőrzi az eszközök és az RF jelek állapotát. Tesztelheti az összes, vagy egyetlen eszközt, ellenőrizheti az eszközök állapotát és RF szinteket probléma esetén.	5.9.2
GSM/GPRS	Leírja, hogy kell tesztelni a GSM/GPRS kommunikációs modult.	5.9.3
SIM SZÁM TESZT	Teszteli a SIM kártya számát , hogy a panelben biztosan a megfelelő szám legyen megadva.	5.9.4
LAN MODUL[2],	Lehetővé teszi a LAN modul kommunikációját a PowerManage szerverrel.	5.9.5

A "**07. DIAGNOSZTIKA**" menübe belépés és egy teszt indítása az alábbiak szerint történik:

1. lépés	2. lépés	3. lépés	4. lépés
Kivál.:"07.DIAGNOSZTIKA"	Kiválaszt: almenü	Válassza ki végrehajtandó tesztet	
▶▶ **TELEPÍTŐI MÓD** ▶▶ **07.DIAGNOSZTIKA** OK	▶▶ **ESZKÖZÖK** OK	▶▶ **ÖSSZ.ESZK.TESZT** **ÖSSZ ESZK.MUTAT** **RF HIBÁK MUTAT** **EGY ESZKÖZ TESZT** OK	▶▶ OK **NYITÁSÉRZÉKELŐK** **MOZGÁSÉRZÉKELŐK** OK ▶▶ **REPEATEREK**	**lásd:** 5.9.2

[1] Csak a hang opciós WP8030-as központnál
[2] A modul neve PowerLink3 IP kommunikátor

GSM/GPRS	OK			5.9.3
↓				
SIM SZÁM TESZT	OK	Teszt IP RCVR 1 Teszt IP RCVR 2	OK SIM# ellenörzött	5.9.4
↓				
LAN MODUL	OK	VÁRJON...	Egység működik	5.9.5

5.9.2 Vezeték nélküli eszközök tesztelése

Lehetősége van WP8010 / WP8030 panelhez csatlakoztatott vezeték nélküli eszközök tesztelésére. Tesztelheti az összes, vagy egyetlen eszközt, ellenőrizheti az eszközök állapotát és RF szinteket probléma esetén.

07:DIAGNOSZTIKA OK ▶▶ ··· ▶▶ **ESZKÖZÖK** OK ▶▶ ··· ▶▶ **A KÍVÁNT MENÜ** OK

Lépjen be az "**ESZKÖZÖK"** menübe, válassza ki a végrehajtandó tesztet (lásd a fenti útmutatást és az 5.9.1 fejezetet), majd olvassa el az alábbi táblázatot, amely az egyes opciók részletes magyarázatát tartalmazza.

Opciók	Utasítások
ÖSSZ.ESZK.TESZT	Automatikusan egymás után teszteli az eszközt. Először összes érzékelőt teszteli (a nyitásérzékelők kivételével), majd a többi eszközt a következő sorrendben: nyitásérzékelők, billentyűzetek és pánik gombok. A "**ÖSSZ.ESZK.TESZT**" feliratnál nyomja meg az OK gombot a teszt indításához. Azt követően a következő feliratot láthatja a kijelzőn: "**TESZT Zxx NNN**". Az "Xxx" jelzi az eszköz típusát "NNN" pedig a hátra lévő nem tesztelt eszközök számát. Ez a szám csökken minden tesztelt eszköz után. Tesztelés közben bármely gomb megnyomására a következő menüt nyitja meg: 1. Nyomja meg a ▶▶ gombot a következő eszközcsoport teszteléséhez ugráshoz. Pl.: Az érzékelők csoportról a vezeték nélküli kulcsokra ugrik. 2. Nyomja meg az OK gombot a teszt folytatásához. 3. Nyomja meg a 🔒 gombot a kilépéshez. Az összes mozgásérzékelő tesztelése után, tesztelheti a mágneses nyitásérzékelőket. A nyitásérzékelők tesztelése közben a "**TESZT NYIT NNN**" feliratot láthatja a kijelzőn. Egy pillanatra aktiválja az érzékelőt az ablak, vagy ajtó kinyitásával. Az összes nyitásérzékelő tesztelése után, tesztelheti a vezeték nélküli kulcsokat. A vezeték nélküli kulcsok tesztelése közben a "**TESZT KULCS NN**" feliratot láthatja a kijelzőn. A teszteléshez nyomja meg bármelyik gombot a vezeték nélküli kulcson. Az összes kulcs tesztelése után, tesztelheti a támadásjelzőket. A vezeték nélküli támadásjelzők tesztelése közben a "**TESZT PÁNIK NN**"," feliratot láthatja a kijelzőn. A teszteléshez nyomja meg bármelyik gombot a támadásjelzőn. A teszt végén a kijezőn "**ÖSSZ ESZK.MUTAT**" feliratot láthatja. Nyomja meg az OK gombot az eszköz állapotok megtekintéséhez. *Megjegyzés: Az eszköz állapotokról további információt az alábbi "**ÖSSZ ESZK.MUTAT**" fejezetben talál.*
EGY ESZKÖZ TESZT **→NYITÁSÉRZÉKELŐK** **→MOZGÁSÉRZÉKELŐK** **→ÜVEGTÖRÉS ÉRZ.** **→ÜTÉS ÉRZÉKELŐK** **→FÜSTÉRZÉKELŐK** **→CO ÉRZÉKELŐK** **→GÁZ ÉRZÉEKLŐK** **→VÍZ ÉRZÉKELŐK** **→HŐMÉRSÉKLET ÉRZ** **→KULCSOK** **→TÁMADÁSJELZŐK**	Kiválaszthat egy meghatározott eszköz csoportot teszteléshez. Pl.: Mozgásérzékelők. Belépéshez az "EGY ESZKÖZ TESZT" almenübe nyoma meg az OK gombot és használja a ▶▶ gombot az eszköz típusok közötti lapozáshoz. Az OK gombbal léphet be az <eszköz család> almenübe. Pl.:"**Mozgásérzékelők**" ***Megj.:** Ha nincs beléptetett eszköz a "**NINCS LÉT.ESZKÖZ**" felirat jelenik meg a kijelzőn.* A következő képernyőn az alábbi felirat jelenik meg: "**Xxx:<eszköz név>**" ↩ "**<hely>**" Ahol az "Xxx" jelzi az eszköz számát. Kiválaszthat egy adott eszközt. Nyomja meg az OK-t az eszköz teszteléséhez. "**TESZTELÉS Xxx 001**". Vezeték nélküli kulcs, támadásjelző, vagy nyitásérzékelő tesztelése közben a "**Xxx Zxx MOST AKTIVÁL**" felirat látható a kijelzőn. Nyomjon meg a támadásjelzön vagy a kulcson egy tetszőleges gombot és nyissa ki egy pillanatra az ajtókat és ablakokat a teszthez.

Opciók	Utasítások
→BILLENTYŰZETEK →SZIRÉNÁK →REPEATEREK	A teszt végén a panel kijelzi az eszközök állapotát: "**Xxx: 24ó: <állapot>**"[1] ⮌ "**Xxx: MOST: <állapot>**"[1]. ***Megj.:*** *Az eszköz állapotáról további információt talál az "**ÖSSZ ESZK.MUTAT**" fejezetben.*
ÖSSZ ESZK.MUTAT	Megtekintheti az eszközökök állapotát. ***Megjegyzés:*** *Ez az opció csak elvégzett tesztet követően elérhető.* Nyomja meg az OK -t az eszközállapotok megtekintéséhez. A következőt látja a kijelzőn "**Xxx: 24ó: <állapot>**"[1] ⮌ "**Xxx: MOST: <állapot>**"[1] A ▶▶ gombbal lapozhat az eszközcsaládok között A kiválasztott eszközzel kapcsolatos további információk megtekintéséhez nyomja meg az OK gombot. A következőt láthatja: **"Xxx <eszköz név>"[1]** ⮌ **"<hely>"[1].** Ha a központ az információkat egy repeateren keresztül kapja, akkor az következő képpen jelenik meg: "**Xxx <eszköz név>**"[1]⮌ " **<hely>>**"[1]⮌ "**RPx:Repeateren át**"⮌
RF HIBÁK MUTAT	Csak azokat az eszközöket tekintheti meg, amelyeknél RF-problémák vannak. ***Megjegyzés:*** *Ez az opció csak elvégzett tesztet követően elérhető.* Nyomja meg az OK -t az eszközállapotok megtekintéséhez. A következőt látja a kijelzőn: "**Xxx: 24ó: <állapot>**"[1] ⮌ "**Xxx: MOST: <állapot>**"[1] A ▶▶ gombbal lapozhat az eszközcsaládok között A kiválasztott eszközzel kapcsolatos további információk megtekintéséhez nyomja meg az OK gombot. A következőt láthatja: **"Xxx <eszköz név>"[1]** ⮌ **"<hely>"[1].** Ha a központ az információkat egy repeateren keresztül kapja, akkor az következő képpen jelenik meg: "**Xxx <eszköz név>**"[1]⮌ " **<hely>>**"[1]⮌ "**RPx:Repeateren át**"⮌
KILÉPÉS <OK>	Válassza a diagnosztikai teszt befejezéséhez.

5.9.3 GSM modul tesztelése

A WP8010 / WP8030 panelek lehetővé teszik a beépített GSM modul tesztelését.

07:DIAGNOSZTIKA OK ▶▶ ··· ▶▶ GSM/GPRS OK Várjon...

Lépjen be a "**GSM/GPRS**" menübe, és nyomja meg az OK gombot a teszt elindításához. A teszt befejezését követően a központ kijelzi a teszt eredményét.
Az alábbi táblázat a teszteredmény üzeneteit részletezi:

Üzenet	Leírás
Egység működik	GSM / GPRS megfelelően működik
GSM komm. hiba	GSM/GPRS modul nem kommunikál a központ panellel.
PIN kód hibal	Hiányzó vagy rossz PIN kód. (Csak, ha a PIN kód kérés engedélyezett)
GSM háló. hiba	Az egység regisztrációja meghiúsult a GSM hálózatra.
SIM kártya hiba	Nincs SIM kártya, vagy a SIM hibás.
GSM nem észlel	Az automatikus GSM modul beléptetés nem talált GSM/GPRS modult
Nincs GPRS szolg	A SIM kártyán nem engedélyezett a GPRS szolgáltatás.
GPRS kapcs. hiba	Nem elérhető a GPRS hálózat, vagy rossz GPRS APN, felhasználó és jelszó beállítás.
Szerv nem elér.	A PowerManage vevő nem érhető el – Ellenőrizze a Szerver IP-t
IP nincs def	Szerver IP #1 és #2 nincs beállítva
APN nincs def	APN nincs beállítva
SIM kártya zárt	Ha háromszor rossz PIN kódot ad meg a SIM kártya letilt. A letiltás feloldásához adja meg a PUK kódot. A PUK kódot nem tudja a központnak megadni, csak ha telefonba rakja a SIM-et.
Szerver elutasít	A PowerManage elutasítja a csatlakozási kérelmet. Ellenőrizze, hogy a központ regisztrálva van-e.

[1] A jelminősség kijelzése a következő: "**ERŐS**"; **JÓ**"; "**GYENGE**"; "**1-IRÁNYÚ**" (az eszköz 1-irányú üzemmódban kommunikál, vagy a "jelenlegi" teszt sikertelen); "**N.TESZT**" (elvégzett teszt nélküli állapotok) "**N.PGHÁLÓ**" (eszköz nincs hálózaton, vagy nincs beléptetve) "**NINCS**" (kulcs 24órás eredménye) "**KORAI**" (az utolsó 24órás eredmények statisztika nélkül)

5.9.4 SIM szám teszt[1]

Tesztelheti a SIM kártya számát, hogy a panelben biztosan a megfelelő szám legyen megadva (lásd 5.6.3 fejezet).

07:DIAGNOSTICS OK ▶▶ ··· ▶▶ **SIM SZÁM TESZT** OK ···

Lépjen be a "**SIM SZÁM TESZT**" menübe, válassza ki az egyik IP-szervert, amelyet a SIM-kártya ellenőrzéséhez szeretne használni, és nyomja meg az OK gombot. A központ teszt SMS-t küld a szervernek.

Ha a szerver megkapja az SMS-t, akkor a központon megjelenik a "**SIM # ellenőrzött**" felirat, és a teszt sikeresen befejeződik. Ha az SMS nem érkezett meg, például, ha nincs kapcsolat a központ és a szerver között, akkor a kijelzőn a „**SIM nem ellenőrzött**" felirat jelenik meg.

5.9.5 LAN/PowerLink Modul tesztelése[2, 3]

Lehetősége van tesztelni a LAN modul kommunikációját (lásd 5.6.8. fejezet) a PowerManage szerverrel. A központ jelentést készít a diagnosztika eredményéről. Kommunikációs hiba esetén a hibáról részletes információkat jelenít meg a központ.

07:DIAGNOSZTIKA OK ▶▶ ··· ▶▶ **LAN MODUL** OK ··· **VÁRJON...** **Egység működik**

Megjegyzés:

1. *A* OK *gomb megnyomását követően akár 4 perc is eltelhet az eredmény kijelzéséig.*
2. *Ha a LAN modult nincs beléptetve a WP8010 / WP8030 központba, akkor a "LAN MODUL" menü nem jelenik meg.*

Az alábbi táblázat a teszteredény üzeneteit részletezi:

Üzenet	Leírás
Egység működik	LAN Modul megfelelően működik
Teszt megszakít	A teszt megszakításának az okai a következők lehetnek: • AC hiba – LAN Modul ki van kapcsolva • A központ nem fejezte még be a LAN Modul beléptetését. A telepítőnek 30 mp múlva újra el kell indítania a tesztet.
KOMM.SIKERTELEN	A soros kapcsolat az RS-232 interfészen keresztül a LAN modul és a központ között sikertelen.
VEVŐ IP hiányzik	Az 1 és 2 IP vevők nincsenek beállítva a központban.
Kábel kihúzva	Nem csatlakozik Ethernet kábel a LAN modulhoz.
Ellen.LAN beáll.	Ez az üzenet az alábbi esetekben jelenik meg: • Helytelen IP-t adott meg. • Helytelen alhálózati maszk van megadva. • Helytelen átjáró van megadva. • DHCP szerver hiba.
VEVŐ1 probléma. **VEVŐ2 probléma.**	Az 1. vagy 2. távfelügyeleti vevő elérhetetlen az alábbiak miatt: • Rossz vevő IP van megadva. • Vevő hiba • WAN hálózat hiba
VEVŐ1 nem reg **VEVŐ2 nem reg**	A központ nincs regisztrálva az IP vevőn.
Időtúllépés	A szélessávú modul 70 másodpercen belül nem válaszolt a tesztre.
Hibás eredmény	A LAN modul ismeretlen választ adott, amelyet a központ nem ismer fel.

5.10 Felhasználói beállítások

A "**Felhasználói beállítások"** menü lehetőséget kínál a felhasználói beállításokhoz átlépésre.
További információt talál a WP8010/WP8030 központok felhasználói útmutatójában.

[1] A modul neve PowerLink3 IP kommunikátor

5.11 Gyári beállítás

A "**09:ALAPRA ÁLLÍT**" menüben lehetősége van a WP8010 / WP8030 paramétereinek visszaállítását a gyári alapértelmezett paraméterekre. A gyári beállításokkal kapcsolatban vegye fel a kapcsolatot a forgalmazóval. A központ gyári alapértékre visszaállításának folyamata a következő:

1. lépés	2. lépés	3. lépés	4. lépés	5. lépés
Válassza a: "09:ALAPRA ÁLLÍT" menüt	Válassza: "VISSZAÁLLÍT <OK"	Adja meg a telepítői kódot:	A gyári paraméterek visszaállítása folyamatban van	

09:ALAPRA ÁLLÍT OK **"VISSZAÁLLÍT <OK** OK **KÓD MEGAD: ■** OK **Várjon....** ↩ vissza az 1. lépéshez

Megjegyzés:

1) A WP8010/WP8030 központoknál 2 telepítői kód van a "Telepítői kód" és a "Mester telepítői kód". A központ gyári beállításainak visszaállítása, csak a "Mester telepítői kóddal" lehetséges.

2)A zónabetanulási teszt a reszetet követően újraindul.

5.12 Sorozatszám

A "**SOROZATSZÁM**" menü lehetővé teszi a rendszer sorozatszámának és hasonló adatoknak a kiolvasását.

A sorozatszám és hasonló adatok kiolvasásának folyamata a következő:

1. lépés ⓘ	2. lépés ⓘ	3. lépés
Válassza a: "10:SOROZATSZÁM" menüt [1]	A következő gombbal lapozhat az adatok között [2]	

10:SOROZATSZÁM OK OK ↩ vissza az 1. lépéshez

Definition	
0907030000.	Központ sorozatszám
JS702271 I18.040	WP8010 panel szoftver verzió
JS702275 K18.040	WP8030 panel szoftver verzió
JS700421 v1.0.02	Központ billentyűzet szoftver verzió
PANEL ID 305963	Központ ID a PowerManage kapcsolathoz
PYTHON: 2.0.6[1]	GSM kép továbbító szoftver verzió
J-702xxx I18.040	WP8010panel alapverzió
J-702xxx K18.040	WP8030panel alapverzió
JS702412 K01.022	Központ "boot" verzió
JS702415 K02.000	Központ Távoli Szoftver Frissítés letöltő verzió

5.13 Partícionálás

5.13.1 Általános leírás – "Partícionálás" Menü

Lehetősége van ebben a menüben engedélyezni, vagy tiltani a partíciókat. (további info: B. MELLÉKLET).

5.13.2 Partícionálás Engedélyezés / Tiltás

A partíciók engedélyezésének folyamata a következő:

1. lépés	2. lépés	3. lépés	4. lépés
Válassza ki a "12:PARTÍCIONÁLÁS" menüt	Engedélyezze, vagy tiltsa a partícionálást.	A partíciók engedélyezve vannak	

12:PARTÍCIONÁLÁS OK **Letilt** ■ ↓ **Engedélyez** OK **Engedélyez ■** ↩ vissza az 1. lépéshez

[1] Csak a WP8030-as központnál

6. PERIÓDIKUS TESZT

6.1 Általános leírás

A periódikus teszt lehetővé teszi az összes rendszerhez tartozó sziréna, érzékelő, billentyűzet, kulcs, repeater és egyéb eszközök időszakos tesztelését. Teszteljen hetente legalább egyszer és riasztási esemény után. Ha utasítást kap egy periódikus teszt elvégzésére, járja be az egész helyszínt az érzékelők teszteléséhez (a szirénák és a hőmérséklet-érzékelők kivételével). Ha egy érzékelőt aktivál annak nevét, számát és térerejét a központ kiírja (pl.: "Fürdőszoba", "Z19 erős" és a beépített zümmer jezi a térerőt szintjét (3 jelszint). Minden eszközt az eszköz telepítési útmutatója szerint kell tesztelni.

A "PERIODIKUS TESZT" menübe való belépés és az időszakos teszt elvégzésének lépései a következők:

1. lépés	ⓘ	2. lépés	ⓘ
▶▶ **KÉSZ**		[1] Válassza ki az elvégzendő tesztet	[2]
↓			
PERIÓDIKUS TESZT (Adja meg a mester / telepítői kódot)	OK	**SZIRÉNA TESZT** **HŐMÉRSÉKLET TESZT** **ÖSSZ.ESZK.TESZT** **EGY ESZKÖZ TESZT**	OK

ⓘ	ⓘ – *Periódikus teszt*
[1]	Nem teszteli a szirénákat és a hőmérséklet érzékelőket
[2]	Az összes nem tesztelt eszköz megtekintése után a központon a "**KILÉPÉS <OK>**" feliratot láthatja. A következő lehetőségei vannak: Nyomja meg az OK-t a teszt elvetéséhez, vagy nyomja meg a ▶▶ gombot a teszt folytatásához. A 🔒 gombot megnyomva kiléphet a tesztből.

6.2 Periódikus teszt végzése

A WP8010 / WP8030 központok lehetővé teszik az időszakos teszt négy részben történő elvégzését:

Sziréna teszt: Minden szirénát automatikusan aktivál 3 mp-re. (A kültéri szirénákat kis hangerővel)

Hőmérséklet érzékelő teszt: Ha hőmérséklet érzékelők vannak a rendszerbe beléptetve a központ megjeleníti az összes zóna hőmérsékletét.

Összes eszköz teszt: Az összes eszközt teszteli. A rendszer összes eszközét a telepítőnek aktiválni kell, a kijelző jelzi, még mely eszközöket nem tesztelték. A "én vagyok" jelzés segít a nem tesztelt eszközök azonosításában. A számláló jelzi, hogy hány készüléket nem teszteltek még.

Egy eszköz tesztelése:

KÉSZ OK ▶▶ ··· ▶▶ **PERIÓDIKUS TESZT** OK ▶▶ ··· ▶▶ **A kívánt menü** OK

Periódikus tesztet csak hatástalanított rendszernél tud végezni és "**PERIÓDIKUS TESZT**" menüt a telepítői kóddal (gyári érték: 8888) vagy a mester telepítői kóddal (gyári érték: 9999) tudja elérni. Közvetlenül a "**PERIÓDIKUS TESZT**" menübe való belépés után a panelen mind a négy LED világítani kezd (LED-teszt).

Opciók	Utasítások
SZIRÉNA TESZT	Tesztelheti a vezeték nélküli szirénákat és villogókat (a beépített központ szirénát is beleértve) és a füstérzékelők szirénáját. Sziréna teszt indításához nyomja meg az ⓘ I OK gombot. A kijelzőn a "SZIRÉNA "N" feliratot láthatja. "N" a tesztelt sziréna helyét jelöli. Először a központ sziréna szólal meg 3 másodpercig, majd a központ automatikusan teszteli a következő rendszerbe beléptetett szirénát mindaddig, amíg az összes szirénát le nem teszteli. Ellenőrizze, hogy minden sziréna működik. A szirénák tesztelését követően a központ a beléptetett füstérzékelők szirénáit teszteli. A kijelzőn felváltva a "**Zxx: FÜST SZIRÉNA**" feliratot, ahol a "**Zxx**" jelzi a füstérzékelő zónaszámát és a "**FOLYTATÁS <OK>**"feliratot láthatja. A teszt alatt a füstérzékelő szirénája legfeljebb egy percig szól. Nyomja meg az ⓘ I OK gombot a következő füstérzékelő sziréna teszteléséhez. A sziréna tesztet követően a "**SZIR. TESZT VÉGE**" felirat látható. Nyomja meg a ⓘ I OK, vagy a ▶▶ gombot a teszt megerősítéséhez.

Opciók	Utasítások
HŐMÉRSÉKLET TESZT	A központ kiolvassa a zónák hőmérséklet értékeit. A zónák hőmérséklet értékének megjelenítéséhez nyomja meg az [i | OK]-t. A központ az összes zóna hőmérsékletét kiolvassa. A kijelző felváltva megjeleníti a hőmérsékletet, a zóna számát és az érzékelő helyét. pl.: "**Z01 24.5°C**" majd "**Z01:Hőm.**" majd "**Vendég szoba**". A [▶▶] gombbal léphet a következő zóna (hőmérséklet érzékelő) hőmérsékletének megtekintéséhez. Az összes zóna hőmérsékletének felülvizsgálata után a kijelzőn a "**ESZK.TESZT VÉGE**" felirat olvasható. Nyomja meg a [i | OK], vagy a [▶▶] gombot a teszt megerősítéséhez, majd lépjen a következő lépésre a többi eszköz teszteléséhez.
ÖSSZ.ESZK.TESZT	Egyszerre tesztelheti az összes eszközt. A "**ÖSSZ.ESZK.TESZT**" menünél nyomja meg a [i | OK] gombot a teszt indításához. Teszt közben a központon a "**NEM TESZTELT NNN**" felirat olvasható. Az "**N**" jelzi a rendszerbe beléptetett még nem tesztelt eszközök számát. Ez a szám minden tesztelt eszköz után automatikusan csökken eggyel. Amikor a "**NEM TESZTELT NNN**" felirat látható, járja be a védet teret és aktiválja az érzékelőket és nyomjon billentyűt minden "kezelő" eszközön. Miután egy eszközt aktivált, a központon a "**Zxx AKTIVÁLVA**" feliratot láthatja, és az "N" szám eggyel csökken. Tesztelés közben az [OK] -t megnyomva a további információt kérhet a nem tesztelt eszközökről. A központ kiolvassa az eszköz számát, az eszköz típusát (pl.: Nyitásérzékelő) és az eszköz helyét. Teszt közben az alábbi gombokat menyomva a következő funkciókat érheti el: 1. Nyomja meg a [▶▶] gombot a következő nem tesztelt eszközre lépéshez. 2. Nyomja meg a [🔓] gombot a kilépéshez A tesztelés közben ellenőrizheti az eszközök jelerősségének jelzését is, az eszköz LED villogásának száma alapján (további részletek az eszköz telepítési útmutatójában találhatóak). Az összes eszköz tesztelése után a kijelzőn a "**ESZK.TESZT VÉGE**" felirat olvasható.
→Nyitásérzékelő **→Mozg.érzék.** **→Üvegtörés** **→Ütés érzékelő**	Válasszon ki egy meghatározott eszközcsoportot teszteléshez. Például.: Mozgás érzékelők. Nyomja meg az [OK]-t az "**EGY ESZKÖZ TESZT"** almenübe belépéshez és a [▶▶] gombbal lapozhat az eszközcsoportok között. Az [OK] gombbal lépjen be a kiválasztott csoportba például: **Mozg.érzék.** A következőt láthatja a képernyőn: "**Xxx:<eszköz név>**" ↩ **<hely>** A "**Xxx**" jelöli az érzékelő számának helyét. Ha nincs az eszközcsoportban beléptetett eszköz a "**NINCS LÉT.ESZKÖZ**" szöveget láthatja. Nyomja meg az [OK] gombot az eszköz kiválasztásához. A kijelzőn a következő feliratot láthatja: "**Z01 MOST AKTIVÁL**". Járja be a védet teret, aktiválja az érzékelőket és nyomjon billenytűt minden "nyomógombos" eszközön. A tesztelés közben ellenőrizheti az eszközök jelerősségének jelzését is, az eszköz LED villogásának száma alapján (további részletek az eszköz telepítési útmutatójában találhatóak). A teszt végét követően a központ visszatér a "**EGY ESZK TESZT**" menübe. **Kombinált érzékelő mikrohullámú érzékelési területének tesztelése:** **1.** Nyomja meg az [OK]-t az "**EGY ESZKÖZ TESZT"** menübe belépéshez és a [▶▶] gombbal lapozzon a "**Mozg.érzék.**" almenühöz. **2.** Ha a "**Z01:Mozg.érzék**" ↩ **<hely>** szöveget látja a kijelzőn nyomja meg az [OK]-t. **3.** A [▶▶] gombbal választhat másik zónaszámot. **4.** Válassza ki az [OK]-t megnyomva. Ha a kiválasztott eszköz egy PG8984P a következőt láthatja: **"<OK MW BEÁLL>" "↩<KÖVETKEZŐ> TESZT EGY".**

Opciók	Utasítások
	A MW hatótáv teszteléséhez menjen az 5. a hatótáv beállításához lépjen az 7. lépéshez.
	5. Az "**MW AKTIVÁLÁS**" menünél nyomjon meg az ▶▶ -t
	6. A teszt végét követően a központ visszatér a "**EGY ESZK TESZT**" menübe.
	Megismételheti a tesztet egy másik kombinált érzékelőnél.
	7. Nyomja meg az OK-t az érzékenység beállításához
	8. A ▶▶-bal választhat érzékenységet: "**Minimum**" (alapérték), "**Közepes**" vagy "**Maximum**"
	9a. Nyomja meg az OK-t, központ nyugtázza a beállítást, amelyet a kiválasztott érzékenység melletti fekete négyzet jelöl. Ezután a képernyőn pillanatra "**MW AKTIVÁLÁS**"-t láthatja, majd visszatér a kiválasztott beállításhoz.
	9b. A 🔒 gombot megnyomva kiléphet a beállításból.
	Fontos: Ez az menü csak tesztelési célokat szolgál, és nem változtatja meg az érzékelő beállításait. A beállításokat a ESZKÖZ MÓDOSÍT menün keresztül tudja megtenni.
	Ütés érzékelő tesztelése:
	1. Nyomja meg az OK-t az "**EGY ESZKÖZ TESZT"** menübe belépéshez és a ▶▶ gombbal lapozzon a "**ÜTÉS ÉRZ.**" almenühöz.
	2. A "**Zxx:Shk+AX+CntG3**"[1] ↩ **<hely>** kijelzésnél nyomja meg az OK -t.
	3. A ▶▶ gombbal választhat másik zónaszámot.
	4. Nyomja meg az OK gombot, ha a következőt látja: "**Zxx MOST AKTIVÁL**" ↩ **"ÜTÉS NEM AKTÍV**." ↩ **"KONT.NEM AKTÍV"** ↩ **"AUX. NEM AKTÍV"**. ***Megjegyzés****: A kijelző az eszköz összes elérhető érzékelőjét jeleníti meg, amelyeket még nem aktiválta. A különféle típusú ütésérzékelőknél nem minden érzékelő típus jelenik meg.*
	5. Ebben a lépésben egymás után aktiválja az ütésérzékelő minden érzékelőjét és bemenetét.
	Kamerás mozgásérzékelő tesztelése (PG8934 vagy PG8944):
	1. Nyomja meg az OK-t az "**EGY ESZKÖZ TESZT"** menübe belépéshez és a ▶▶ gombbal lapozzon a "**Mozg.érzék.**" almenühöz.
	2. Ha a "**Z01:Mozg.érzék**" ↩ **<hely>** szöveget látja a kijelzőn nyomja meg az OK -t.
	3. A ▶▶ gombbal választhat másik zónaszámot.
	4. Nyomja meg az OK gombot, ha a következőt látja: "**Zxx MOST AKTIVÁL**"
	5. Aktiválja az érzékelőt. A következő képernyőket láthatja **"<Zxx AKTIVÁLVA>"** ↩ **"KÉP KÜLDÉS <OK>".**

[1] Az ütésérzékelő típusától függően a következők egyike jelenik meg: "**Zxx:Shk+AX**" / " **Zxx:Shk+CntG3**" /" **Zxx:Shk+CntG2**".

7. KARBANTARTÁS

7.1 Rendszerhibák kezelése

Hiba	Hiba leírása	Lehetséges megoldás
1-utas	A központ nem tudja konfigurálni vagy vezérelni az eszközt. Megnövekedett az elem fogyasztás.	• Győződjön meg róla, hogy az eszköz fizikailag megvan. • Ellenőrizze a kijelzőn, hogy vannak-e hibák, például alacsony akku. feszültség. • Ellenőrizze az eszköz jelenlegi és a 24 órás RF jelszintjét • Nyissa ki az érzékelő fedelét, cseréljen elemet, vagy nyomja meg a szabotázs kapcsolót. • Szerelje másik helyre az eszközt. • Cserélje ki az eszközt
AC HIBA	A gázérzékelő nem kap tápot	Győződjön meg róla, hogy a tápegység csatlakoztatva van.
AC TÁPEGYSÉG HIBA	Nincs tápellátás, vagy a központ akkumulátorról üzemel.	Győződjön meg róla, hogy az AC tápegység csatlakoztatva van.
SZENNYEZETT	A füstérzékelőt ki kell tisztítani	Használjon porszívót az eszköz kamrájának tisztításához.
KOMM. HIBA	A központ az üzenetet nem tudta elküldeni a távfelügyeletre vagy a magántelefonra (vagy az üzenetet elküldte, de nem nyugtázta vissza a felügyelet)	• Ellenőrizze a telefonvonalat • Ellenőrizze a megadott telefonszámokat • Ellenőrizze a, hogy a távfelügyeleti vevő működik-e.
CPU AL.AKKUFESZ	A központban lévő akkumulátor feszültsége alacsony és cserélni kell. (lásd 7.3, "Akkumulátorcsere" fejezet).	• Győződjön meg róla, hogy a tápegység csatlakoztatva van. • Ha a hiba 72 óránál régebb óta fennáll cserélje ki az akkumulátort
CPU SZABOTÁZS	A központot megrongálták, a fedelét kinyitották, vagy eltávolították a falról.	A központ fedele nincs megfelelően összeszerelve. Zárja be megfelelően a központ fedelét.
BIZTOSÍTÉK HIBA	A PGM biztosítéka kiégett, vagy túl van terhelve.	Ellenőrizze, hogy a csatlakoztatott terhelés nem nagyobb, mint a maximális terhelhetőség.
GÁZ HIBA	Gáz érzékelő hiba	Gáz érzékelő: Vegye el a tápot az érzékelőtől, majd adja vissza. CO Gáz érzékelő: Cserélje ki az érzékelőt
GSM HÁLÓZAT HIBA	A GSM kommunikátor nem tud a hálózaton kommunikálni.	• Nincs térerő, szerelje át a központot. • Lépjen be, majd ki aTelepítői menüből • Csatlakoztassa újra a GSM modult • Cserélje ki a SIM kártyát • Cserélje ki GSM modult
ZAVARÁS	Rádiófrekvenciás zavart észlel a központ, amely blokkolja az érzékelők és a központ kommunikációs csatornáját.	Keresse meg az interferencia forrását a házban található vezeték nélküli eszközök (vezeték nélküli telefonok stb.) 2 percre történő kikapcsolásával, majd ellenőrizze, hogy a probléma továbbra is fennáll-e. Végezze el az RF diagnosztikát a jel erősségének ellenőrzéséhez.
VONAL HIBA	Nincs telefonvonal	• Hallgassa meg, hogy van-e telefonvonal. • Ellenőrizze a telefonvonal bekötését a központban

Hiba	Hiba leírása	Lehetséges megoldás
ALACSONY ELEMFESZÜLTSÉG	Az érzékelőben a kulcsban, vagy a billentyűzetben az elem kezd lemerülni.	• Az AC tápellátású eszközöknél ellenőrizze, a tápfeszültséget. • Cseréljen elemet.
HIÁNYZIK	Egy eszköz vagy érzékelő egy ideje nem küldött életjelet a központnak.	• Győződjön meg róla, hogy az eszköz fizikailag megvan. • Ellenőrizze a kijelzőn, hogy vannak-e hibák, például alacsony akku. feszültség. • Ellenőrizze az eszköz jelenlegi és a 24 órás RF jelszintjét • Cserélje ki az elemet. • Cserélje ki az eszközt
NINCS PGHÁLÓ	Az eszköz nincs, vagy nem megfelelően van telepítve és az eszköz és a központ közötti kapcsolat nem jött létre.	• Győződjön meg róla, hogy az eszköz fizikailag megvan. • Ellenőrizze az eszköz jelenlegi és a 24 órás RF jelszintjét • Nyissa ki az érzékelő fedelét, cseréljen elemet, vagy csináljon szabotázst. • Léptesse be újra az eszközt.
RSSI GYENGE	A GSM kommunikátor gyenge térerőt érzékel.	Szerelje át a központot egy másik helyre, ahol van térerő.
SZIRÉNA AC HIBA	Nincs táp a szirénában	Győződjön meg róla, hogy a tápegység csatlakoztatva van.
SZABOTÁZS	Az érzékelő szabotázskapcsolója nyitott	Szerelje helyesen össze az érzékelőt
HIBA	Az érzékelő hibát jelez	Cserélje ki az érzékelőt
ZÓNA BETANULÁSI TESZT HIBA[1]	Az érzékelő riasztott Zóna betanulási teszt közben	Ha folytatni kívánja a tesztelést, nincs teendője. Ha meg akarja szakítani a tesztet, tiltsa le. (lásd: 5.4.6 fejezet).

7.2 Központ szétszerelése

A. Csavarja ki a csavarokat, amely az előlapot a hátlaphoz rögzítik, lásd: 3.1 WP8010/ 4.1 WP8030 ábrák. **B.** Távolítsa el a 4 csavart, ami a központ hátlapját a falra rögzíti. - lásd 3.1 (WP8010/ 4.1 WP8030) ábrát - szerelje le a központot.

7.3 Akkumulátorcsere

Az akkumulátor cseréje és az első akkumulátor behelyezése hasonló, lásd a 3.8 WP8010 / 4.10 WP8030 ábrákat. Az új elem behelyezését követően az akkumulátor hiba jelzés megszűnik, de a "MEMÓRIA" jelzés villogni fog a szabotázs jelzés miatt. A rendszer élesítésével, majd hatástalanításával törölheti a jelzést.

7.4 Biztosíték csere

A WP8010 központban 1 db a WP8030 központban 2 db beépített atomatikus visszaállású biztosíték van, ezért nincs szükség biztosíték cserére.
Túláram esetén a biztosíték lekapcsolja a kimenetet. Ha a túláram megszűnik, néhány másodperc múlva a biztosíték automatikusan visszaáll és vissza kapcsolja a kimenetet.

7.5 Érzékelő áthelyezés, vagy csere

Ha a karbantartás során érzékelőt cserélnek, vagy áthelyeznek, mindig végezzenek teljes diagnosztikai tesztet az 5.9. fejzet szerint.
Emlékeztető! A "gyenge" jelszint nem elfogadható.

7.6 Rendszeres karbantartás.

Megjegyzés: *A WP8010/WP8030 rendszereket szakképzett szakembernek kell ellenőrizni legalább három évente. (Ajánlott évente ellenőrizni).*

Az rendszeres karbantartás célja a riasztórendszer megfelelő működésének biztosítása az alábbi ellenőrzések elvégzésével:

- Periódikus teszt elvégzése
- Élesítés / Hatástalanítás ellenőrzése
- Van-e hiba a kijelzőn
- Pontos panel idő kijelzés ellenőrzése
- Távfelügyeleti jelentés: generáljon egy eseményt, amit továbbít a központ a távfelügyeletre és a felhasználónak.

8. Eseménytár megtekintése

A központ legfeljebb 100 eseményt tárol az eseménytárban. Ezt a naplót elérheti, és egyenként megtekintheti az eseményeket. Ha az eseménytár megtelt, a legrégebbi eseményt írja felül a legújabb esemény. Az események dátuma és időpontja is elmentésre kerülnek.

Megjegyzés: *Maximum 250 (WP8010) / 1000 eseményt (WP8030) tárolnak a központok az eseménynaplójukban, amiket a Programozó PC szoftverrel vagy a PowerManage szerverrel tud letölteni.*

Az eseménytár megtekintésénél az események időrendi sorrendben jelennek meg - a legújabbtól a legrégebbiig. Az eseménytárhoz a [*] gomb megnyomásával férhet hozzá, nem pedig a telepítő menüben. Az eseménytár megtekintésének folyamata az alábbiakban látható:

1. lépés ⓘ	2. lépés ⓘ	3. lépés ⓘ	4. lépés ⓘ
Normál üzemmódban [1]	Adja meg a Telepítői kódot [2]	Esemény megtekintése [3]	Eseménylista görgetése [4]
KÉSZ 00:00 [*]	**KÓDMEGADÁS:** ■ ↓ **ESEMÉNYTÁR** OK	**Z13 riaszt** OK ↻ **09/02/11 3:37 P**	**SR2 TAMPER-RIASZT** OK ↻ **07/02/11 11:49 a**
5. lépés ⓘ	**6. lépés** ⓘ	**7. lépés** ⓘ	**8. lépés** ⓘ
Esemény kijelzés törlése [5]	Eseménytár törlése [6]	Eseménytár törölve [7]	Visszatér normál üzemmódba [8]
▶▶ ⇨ **ESEMÉNYTÁR TÖRL** OK	**TÖRLÉS <KI>**	**<OK> TO EXIT** OK	▶▶ ⇦ **KÉSZ 00:00** OK

ⓘ	ⓘ - ***Eseménytár olvasása***
[1]	A rendszer normál üzemmódjában nyomja meg a [*] gombot az:
	<u>Eseménytár olvasásához</u>
[2]	Adja meg a Telep²tŖi k· dot ®s nyomja meg az OK gombot az eseménytárba belépéshez.
[3]	Az utolsó eseményt láthatja. Az esemény kijelzése felváltva két részből áll, például: "**Z13 riasztás"**, majd "**10/02/10 3:37 P"**. ***Megjegyzés:*** *Zóna betanulási tesztben váltakozva jelenik meg a zóna és a "**Zxx:Zóna bet.hiba**"* felirat.
[4]	Az események között az OK gombbal lapozhat.
	<u>Törlés és kilépés az eseménytárból:</u>
[5]	Az eseménytárban bárhol nyomja meg a ▶▶ gombot majd az OK gombot.
[6]	Az [⌂], vagy a [🔒] gombot megnyomva a központ a "**KILÉPÉS<OK>**" menühöz ugrik az eseménytár törlése nélkül. A ▶▶ gombot megnyomva visszatérhet a "**ESEMÉNYTÁR TÖRL.**" menühöz. Nyomja meg a [🔓] gombot az eseménytár törléséhez.
[7]	A rendszer törli az eseményeket.
[8]	Nyomja meg a OK gombot a normál rendszerállapothoz visszatéréshez.
	Az [⌂] gombot megnyomva a menüben egy szintet feljebb léphet. A [🔒] gombot megnyomva a központ a "**KILÉPÉS<OK>**" menühöz ugrik.

A. Melléklet: Specifikáció

A1. Működés

	WP8010	WP8030
Zónaszám	30 vezeték nélküli zóna (tartalmazza az 1 db vezetékes zónát).	64 vezeték nélküli zóna (tartalmazza a 1 db vezetékes zónát).
Vezetékes zóna követelmények	2.2 k ΩE.O.L. ellenállás (max. vezeték ellenállás 220Ω)	2.2 k ΩE.O.L. ellenállás (max. vezeték ellenállás 220Ω)
Maximum hurok áram	1.5 mA	1.5 mA
Maximum hurok feszültség	3.3 V	3.3 V
Rövidzár	0.00 – 1.47 V (0.00 – 1.76 KΩ)	0.00 – 1.47 V (0.00 – 1.76KΩ)
Normál állapot	1.47 – 1.80 V (1.76-2.64 KΩ)	1.47 – 1.80 V (1.76 – 2.64 KΩ)
Szabotázs	1.80 – 2.03 V (2.64-3.52 KΩ)	1.80 – 2.03 V (2.64 – 3.52 KΩ)
Riasztás	2.03 – 2.33 V (3.52-5.26 KΩ)	2.03 – 2.33 V (3.52 – 5.26 KΩ)
Szakadás	2.33 – 3.30 V (5.26 - ∞ Ω)	2.33 – 3.30 V (5.26 – ∞ Ω)
Telepítői és felhasználói kódok	• 1 mester telepítő (alapérték: 9999)* • 1 telepítő (alapérték: 8888)* • 1 mester felhasználó (alapérték:1111) • Felhasználó 2 - 8 * A kódok nem lehetnek azonosak	• 1 mester telepítő (alapérték: 9999)* • 1 telepítő (alapérték: 8888)* • 1 mester felhasználó (alapérték:1111) • Felhasználó 2 - 48 * A kódok nem lehetnek azonosak
Vezérlés	- Beépített billentyűzet, vezeték nélküli kulcsok és billentyűzetek - SMS vezérléssel opcionális GSM/GPRS modulon keresztül - Távoli vezérlés mobilon keresztül	- Beépített billentyűzet, vezeték nélküli kulcsok és billentyűzetek - SMS vezérléssel opcionális GSM/GPRS modulon keresztül - Távoli vezérlés mobilon keresztül
Kijelző	Egysoros 16 karakteres LCD kijelző.	Egysoros 16 karakteres LCD kijelző.
Élesítési módok	TÁVOZÓ, OTTHONMARADÓ, AZONNALI-TÁVOZÓ, OTTHONMARADÓ-AZONNALI, LATCHKEY, KÉNYSZERÍTETT, KIIKTATÁS.	TÁVOZÓ, OTTHONMARADÓ, AZONNALI-TÁVOZÓ, OTTHONMARADÓ-AZONNALI, LATCHKEY, KÉNYSZERÍTETT, KIIKTATÁS.
Riasztási típusok	Csendes, pánik/vészhelyzet, betörés, gáz (CO), és Tűz .	Csendes, pánik/vészhelyzet, betörés, gáz (CO), és Tűz .
Sziréna jelzések	Folyamatos (betörés / 24 órás / pánik); 3 pulzálás – szünet - 3 pulzálás... (tűz); 4 pulzálás – szünet - 4 pulzálás... (gáz); hosszú pulzálás – szünet– hosszú pulzálás... (vízömlés).	Folyamatos (betörés / 24 órás / pánik); 3 pulzálás – szünet - 3 pulzálás... (tűz); 4 pulzálás – szünet - 4 pulzálás... (gáz); hosszú pulzálás – szünet– hosszú pulzálás... (vízömlés).
Sziréna időzítés	Programozható (alapérték: 4 perc)	Programozható (alapérték: 4 perc)
Beépített sziréna	Legalább 85 dBA, 3 m-ről	Legalább 85 dBA, 3 m-ről
Felügyelet	Programozható inaktív időszak	Programozható inaktív időszak
Speciális funkciók	- Ajtócsengő - Diagnosztikai teszt és eseménytár - Helyi és távoli programozás Telefon és GSM /GPRS kapcsolaton - Segítségkérés vészhelyzeti adó segítségével - Idős, mozgáskorlátozott és fogyatékos emberek tétlenségének nyomon követése	- Ajtócsengő - Diagnosztikai teszt és eseménytár - Helyi és távoli programozás Telefon és GSM /GPRS kapcsolaton - Segítségkérés vészhelyzeti adó segítségével - Idős, mozgáskorlátozott és fogyatékos emberek tétlenségének nyomon követése - Üzenetrögzítő (felvétel, visszajátszás) - Két-irányú hang kommunikáció
Adat megtekintése	Riasztás, hiba, eseménytár	Riasztás, hiba, eseménytár

	WP8010	WP8030
Valós idejű óra (RTC)	A központ tárolja és megjeleníti az időt és a dátumot. Ezt használja az egyes események idejének megadásához.	A központ tárolja és megjeleníti az időt és a dátumot. Ezt használja az egyes események idejének megadásához.
Akkumulátor teszt	Minden 10. mp-ben	Minden 10. mp-ben

A2. Vezeték nélküli hálózat

	WP8010			WP8030		
RF Hálózat	PowerG – 2-irányú szinkronizált Frekvencia Ugrásos (TDMA / FHSS)			PowerG – 2-irányú szinkronizált Frekvencia Ugrásos (TDMA / FHSS)		
Frekvencia sáv (MHz)	433 – 434	868 - 869	912 – 919	433 – 434	868 - 869	912 – 919
Frekvencia ugrások száma	8	4	50	8	4	50
Régió	Világszerte	Európa	Észak - Amerika	Világszerte	Európa	Észak - Amerika
Titkosítás	AES-128			AES-128		

A3. Elektromos tulajdonságok

	WP8010	WP8030
Külső AC/AC tápegység	**Európa:** 230VAC 50Hz bemenet, 9VAC 700mA kimenet. **USA:** 120VAC 60Hz bemenet, 9VAC 1000mA kimenet.	Nincs
Külső AC/DC tápegység	Nincs	Külső kapcsolóüzemű tápegység 100VAC tól 240VAC, 50/60 Hz, 0.5A / 12.5 VDC, 1.2A
Beépített AC/DC	Beépített kapcsolóüzemű tápegység: Bemenet: 100-240VAC, 0.12 A Max. Kimenet: 7.5VDC, 1.2A Max.	Beépített kapcsolóüzemű tápegység: Bemenet: 100-240VAC, 0.75A Max. Kimenet: 12.5 VDC, 1.6A. Max.
Áramfelvétel	Kb. 240 mA táp alá helyezés közben majd lecsökken készeneléti üzemmódban 90 mA-re. Teljes terhelésnél 1200 mA**.** A PowerLink modul áramfelvétele 200 mA nyugalmi állapotban és 350 mA kommunikáció közben. A mobil kommunikátor áramfelvétele 25 mA nyugalmi állapotban és 300 mA kommunikáció közben. ***Megjegyzés:*** *AC hiba közben a Plink modul nem csatlakozik.*	Kb. 260 mA táp alá helyezés közben majd lecsökken készeneléti üzemmódban 60 mA-re. Teljes terhelésnél 1400 mA..
Alacsony akumlátor feszültség jelzés	4.8 V	7.2 V (6-cellás akkumulátor) 9.6 V (8-cellás akkumulátor)
Akkumulátorok kapacitása	4.8V 1300 mAh, újratölthető NiMH akkumulátor, p/n GP130AAM4YMX, gyártó: GP, vagy p/n LTT-1300AA4Y, gyártó: LTT. 4.8V 1800 mAh, újratölthető NiMH akkumulátor, p/n GP180AAH4YMX, gyártó: GP, vagy p/n LTT-1800AA4Y, gyártó: LTT. 4.8V 2200 mAh, újratölthető NiMH akkumulátor, p/n GP220AAH4YMX, gyártó: GP, vagy p/n LTT-2300AA4Y, gyártó: LTT.	Akkumulátor opciók:

Áthidalási idő	Maximum külső eszköz áramfelvétel(1)		
	1300 mAh 6-Akku Pakk (2)	1800 mAh 8-Akku Pakk (3)	2200 mAh 8-Akku Pakk (4)
4h	180 mA	300mA	380mA
8h	70 mA	125 mA	160 mA
12h	35 mA	70 mA	95 mA
24h	max kapacitás kb. 22 óra	12 mA	25 mA
32h	-	0mA	10 mA
39h	-	-	0 mA

	WP8010	WP8030
	Figyelem! Robbanás veszély nem megfelelő típusú akkumulátor használata esetén! A használt elemeket a gyártó utasításai szerint dobja ki. ***Megjegyzés:*** *A CE szabályoknak megfeleléshez legalább 1300 mAh kapacitású akkumulátort használjon.*	(1) A külső eszközök tápellátását a 12V és a GND sorkapocs közé kell bekötni. A megadott akkumulátor szünetmentesítési időket csökkenteni kell a WP8030 központhoz csatlakoztatott GSM kommunikátor és proximity olvasó áramfelvételével. (2) 7.2V 1300 mAh, újratölthető NiMH akkumulátor pakk, p/n 130AAM6BMX, gyártó: GP, vagy p/n LTT-AA1300LSDX6B, gyártó: LTT. (3) 9.6V 1800 mAh, újratölthető NiMH akkumulátor pakk p/n GP180AAH8BMX, gyártó: GP, vagy p/n LTT-AA1800LSDX8B, gyártó: LTT. (4) 9.6V 2200 mAh, újratölthető NiMH akkumulátor pakk p/n 220AAH8BMX, gyártó: GP, vagy p/n LTT-AA2200LSDX8B, gyártó: LTT. **Figyelem!** Robbanás veszély nem megfelelő típusú akkumulátor használata esetén! A használt elemeket a gyártó utasításai szerint dobja ki.. ***Notes:*** *A CE szabályoknak megfeleléshez az akkumulátornak legalább 24-ás áramszünetet át kell tudni hidalni.*
Töltési idő	80 % (~ 13 óra)	80 % (~ 30 óra) az összes akkumulátortípusnál
Opciónális akkumulátorok	Lásd "Akkumulátorok kapacitása" táblázatot fent	Lásd "Akkumulátorok kapacitása" táblázatot fent
Töltési idő (opcionális akkumulátoroknál)	80 % (~ 24 óra)	-
Vezetékes eszközök összes áramfelvétele	-	36* mA max.
Külső sziréna áramfelvétele	-	450* mA max @ 12.5 VDC, AC/DC-tápról (10.5 VDC készenléti üzemmódban)
Beltéri sziréna áramfelvétele	-	450* mA max @ 12.5 VDC, AC/DC-tápról (10.5 VDC készenléti üzemmódban)
		* A teljes WP8030 kimeneti áram nem lehet több mint 550 mA. (kültéri, beltéri sziréna, PGM kimenetek és érzékelők)
PGM	A PGM kimenet maximális terhelés a GND-hez képest 100 mA max. Max. kapcsolható feszültség: +30 VDC	A PGM kimenet maximális terhelés a GND-hez képest 100 mA max. Max. kapcsolható feszültség: +30 VDC
Túláram / Rövidzár Védelem	-	Összes kimenet védett (automatikus helyreállású biztosítékkal)

A4. Kommunikáció[1]

	WP8010	WP8030
Kommunikáció	PSTN; GSM; GPRS; IP	PSTN; GSM; GPRS; IP
Beépített modem	300 baud, Bell 103 protokoll	300 baud, Bell 103 protokoll
PC kapcsolat	RS232 soros port	RS232 soros port
Felügyeleti lehetőségek	2 távfelügyelet, 4 magántelefonszám	2 távfelügyelet, 4 magántelefonszám
Kommunikációs formátum	SIA, Contact ID, Scancom, SIA IP, DSC PowerNet.	SIA, Contact ID, Scancom, SIA IP, DSC PowerNet.
Impulzus sebesség	10, 20, 33 és 40 p/s - programozható	10, 20, 33 és 40 p/s - programozható
Jelzés magán számra	Tone	Tone vagy hang
Csengés érzékelés	A központ nem érzékeli a csengetést, ha a telefonvonalon nincs egyenfeszültség.	A központ nem érzékeli a csengetést, ha a telefonvonalon nincs egyenfeszültség.

A5. Fizikai paraméterek

	WP8010	WP8030
Működési környezeti hőmérséklet	-10°C és 49°C között	-10°C és 49°C között
Raktározási hőmérséklet	-20°C és 60°C között	-20°C és 60°C között
Páratartalom	93% relatív páratartalom, @ 30°C	93% relatív páratartalom, @ 30°C
Méret	196 x 180 x 55 mm	266 x 201 x 63 mm
Tömeg	658 g (akkumulátorral)	1.44 Kg (akkumulátorral)
Szín	Fehér	Fehér

A6. Perifériák és kiegészítő eszközök

	WP8010	WP8030
Modulok	GSM/GPRS, IP	GSM/GPRS, IP
Hozzáadható vezeték nélküli eszközök	30 érzékelő, 8 kulcs, 8 billentyűzet, 4 sziréna, 4 repeater, 8 proximity tag	64 érzékelő, 32 kulcs, 32 billentyűzet, 8 sziréna, 4 repeater , 32 proximity tag
Vezeték nélküli eszközök	**Nyitásérzékelő:** PG8945, PG8303, PG8312 **Mozgásérzékelők:** PG8914, PG8994, PG8984, PG8984P, PG8974P, PG8924, PG8944,PG8862 **Kamerás mozgásérzékelők:** PG8934P **Füstérzékelők:** PG8926/ PG8916 **GSM Modul:** WPGSM (opcionális) **Kulcs:** PG8939, PG8929 **Billentyűzet:** WP-LED, WP-Touch **Beltéri sziréna:** PG8901 **Kültéri sziréna:** PG8911 **Gáz érzékelő:** PG8913 (CO érzékelő) **Üvegtörés:** PG8922 **Temperature:** PG8905 **Ütésérzékelő:** PG8935 **Vízérzékelő:** PG8985	**Nyitásérzékelő:** PG8945, PG8303, PG8312 **Mozgásérzékelők:** PG8914, PG8994, PG8984, PG8984P, PG8974P, PG8924, PG8944,PG8862 **Kamerás mozgásérzékelők:** PG8934P **Füstérzékelők:** PG8926/ PG8916 **GSM Modul:** WPGSM (opcionális) **Kulcs:** PG8939, PG8929 **Billentyűzet:** WP-LED, WP-Touch **Beltéri sziréna:** PG8901 **Kültéri sziréna:** PG8911 **Gáz érzékelő:** PG8913 (CO érzékelő) **Üvegtörés:** PG8922 **Temperature:** PG8905 **Ütésérzékelő:** PG8935 **Vízérzékelő:** PG8985

[1] Az EN / európai megfelelőséghez kettős jelentés szükséges: PowerLink3 és PSTN (mind a WP8010, mind a WP8030 esetén) vagy a PowerLink3 és a GSM (csak a WP8030 esetében).

B. Melléklet: Partíciók

Az WP8010 és WP8030 riasztórendszerek partíciónálhatóak, amellyel a rendszert három különálló területre oszthatja, amelyek külön az 1.-3. Partíciónak vannak jelölve. Az egyes partíciók élesíthetőek, vagy hatástalaníthatóak, függetlenül a rendszer többi partíciójának állapotától. A partícionálás olyan létesítményekben használható, ahol a megosztott biztonsági rendszerek praktikusabbak, mint például: lakóház, iroda vagy raktárépület. Az egyes zónákat, felhasználói kódokat és a rendszer számos funkcióját hozzá lehet rendelni a Partíciókhoz. A felhasználói kódokkal csak az ahhoz hozzárendelt patíciók kezelhetők.

Ha a partícionálás engedélyezve van, akkor a készülék menüje megváltozik, hogy minden eszköz, felhasználó és proximity tag-nél lehetőség legyen a partíciók kezelésére, a partíciók engedélyezése és kizárása.

Megjegyzés: *Ha a partícinálás le van tiltva, akkor a központ minden zónája, felhasználói kódja és funkciója ugyanúgy fog működni, mint egy szokásos rendszerben. Ha a partícionálás engedélyezve van, akkor a központ minden zónát, felhasználói kódot és funkciót automatikusan hozzárendel az 1. partícióhoz. (Az eszközöket a megfelelő partícióhoz kell rendelni.)*

B1. Felhasználói felület és kezelés

A felhasználói menü részletes leírásáról (élesítés / hatástalanítás, sziréna viselkedése, funkciók megjelenítése stb.) Lásd a Felhasználói útmutató B. MELLÉKLETÉT. További információt talál a partíciók kezeléséről billentyűzettel és vezeték nélküli kulccsal a Felhasználói útmutató A. MELLÉKLET-ében.

B2. Közös terület

A közös területek olyan területek, amelyeket átjárási zónaként használnak 2, vagy több partíció területére belépésre. Az ingatlan és a telepítéstől függően egynél több közös terület is lehet. A közös terület nem azonos a partícióval, nem élesíthető vagy hatástalanítható közvetlenül. A közös területet úgy hozhat létre, hogy ugyanazt a zónát vagy zónákat hozzá rendeli 2 vagy 3 partícióhoz. Az A1. Táblázat összefoglalja a különböző zónatípusok viselkedését a közös területen.

A1 táblázat – Közös terület leírása

Közös terület zóna típus	Leírás
Perimeter	• Csak akkor lesz éles, ha az utolsó hozzárendelt partíció is élesítve van. • Abban az esetben, ha az egyik partíció hatástalanítva van a többi partíció figyelmen kívül hagyja a zónából érkező riasztást.
Késletetett zóna	• A késleltetett zónák csak akkor indítják a belépési késleltetést, ha az összes hozzárendelt partíció élesítve van. Ezért nem ajánlott a közös területhez rendelni.
Perimeter követő	• Csak akkor lesz éles, ha az utolsó hozzárendelt partíció is élesítve van. • Abban az esetben, ha az egyik partíció hatástalanítva van a többi partíció figyelmen kívül hagyja a zónából érkező riasztást. • Ha valamelyik közös területhez tartozó partíció késleltetett állapotban van (és a másik élesítve van), a riasztás estén mint Perimeter követő viselkedik, de csak arra partícióra. A többi partíció figyelmen kívül hagyja a zónából érkező riasztást.
Belső	• Csak akkor lesz éles, ha az utolsó hozzárendelt partíció is Távozó élesítve van. • Abban az esetben, ha az egyik partíció Hatástalanított vagy Otthonéles, a hozzá rendelt partíciók figyelmen kívül hagyják a zónából érkező riasztást.
Belső követő	• Csak akkor lesz éles, ha az utolsó hozzárendelt partíció is Távozó élesítve van. • Abban az esetben, ha az egyik partíció Hatástalanított vagy Otthonéles, a hozzá rendelt partíciók figyelmen kívül hagyják a zónából érkező riasztást. • Ha valamelyik közös területhez tartozó partíció késleltetett állapotban van (és a másik élesítve van), a riasztás estén mint Belső követő viselkedik, de csak arra partícióra. A többi partíció figyelmen kívül hagyja a zónából érkező riasztást.
Otthoni késl	• Perimeter-követőként működik, ha az összes hozzárendelt partíció Távozó élesítve van. • Késleltetettként működik, ha a hozzárendelt partíciók közül legalább egy Otthonélesítve van. • A rendszer figyelmen kívül hagyja, ha a hozzárendelt partíciók legalább egyike hatástalítva van.
Vészhelyzet; Tűz; Víz; Gáz; Hőmérséklet; 24ó csendes; 24ó hangos; Nem riasztó	• Mindig éles

Megjegyzés: *A közös területeknél Zóna betanulási tesztet nem lehet elindítani, ha egyik partíciója élesítve van. Ha a közös területen a teszt aktív, a riasztást figyelmen kívül hagyja, kivéve, ha a zónához rendelt összes partíció élesített.*

C. Melléklet: Érzékelő elhelyezés és Vezeték nélküli kulcsok hozzárendelése

C1. Érzékelő elhelyezési terv

Zóna	Zóna típus		Hely		Ajtó csengő	Szenzor	Tartó
Sz.	Alapérték	Programozott	Alapérték	Programozott	vagy Ki (*)	Típus	
1	Késleltetett 1		Első ajtó				
2	Késleltetett 1		Garázs				
3	Késleltetett 2		Garázskapu				
4	Perimeter		Hátsó ajtó				
5	Perimeter		Gyerekszoba				
6	Belső		Iroda				
7	Belső		Ebédlő				
8	Perimeter		Ebédlő				
9	Perimeter		Konyha				
10	Perimeter		Nappali				
11	Belső		Nappali				
12	Belső		Hálószoba				
13	Perimeter		Hálószoba				
14	Perimeter		Vendégszoba				
15	Interior		Fő hálószoba				
16	Perimeter		Fő hálószoba				
17	Perimeter		Mosókonyha				
18	Perimeter		Fő fürdőszoba				
19	Perimeter		Pince				
20	24 ó / hangos		Tűz				
21	24 ó / hangos		Tűz				
22	Vészjelzés		Vészhelyzet				
23	Vészjelzés		Vészhelyzet				
24	24 ó / csendes		Pince				
25	24 ó / csendes		Iroda				
26	24 ó / hangos		Padlás				
27	24 ó / hangos		Játszószoba				
28	nem riasztó		Udvar				
29	nem riasztó		Előszoba				
30	nem riasztó		Kazánház				
31	Perimeter		Iroda				
32	Perimeter		Iroda				
33	Perimeter		Padlás				
34	Perimeter		Padlás				
35	Perimeter		Padlás				
36	Perimeter		Padlás				
37	Perimeter		Padlás				
38	Perimeter		Padlás				
39	Perimeter		Padlás				
40	Perimeter		Padlás				
41	Perimeter		Padlás				
42	Perimeter		Padlás				
43	Perimeter		Padlás				
44	Perimeter		Padlás				
45	Perimeter		Padlás				
46	Perimeter		Padlás				
47	Perimeter		Padlás				
48	Perimeter		Padlás				
49	Perimeter		Padlás				
50	Perimeter		Padlás				
51	Perimeter		Padlás				
52	Perimeter		Padlás				
53	Perimeter		Padlás				
54	Perimeter		Padlás				

Zóna Sz.	Zóna típus Alapérték	Programozott	Hely Alapérték	Programozott	Ajtó csengő vagy Ki (*)	Szenzor Típus	Tartó
55	Perimeter		Padlás				
56	Perimeter		Padlás				
57	Perimeter		Padlás				
58	Perimeter		Padlás				
59	Perimeter		Padlás				
60	Perimeter		Padlás				
61	Perimeter		Padlás				
62	Perimeter		Padlás				
63	Perimeter		Padlás				
64	Perimeter		Padlás				

Zóna típus: *1 = Késleltetett1 ✱ 2 = Késleltetett2 ✱ 3 = Otthoni késl. ✱ 4 = Belső követő ✱ 5 = Belső ✱ 6 = Perimeter ✱ 7 = Perim.követő ✱ 8 = 24ó csendes ✱9= 24ó hangos ✱10= Vészhelyzet ✱11= Élesítő kulcs ✱12 =Nem riasztó ✱17= Őr ✱18= Kültér.*

Zóna hely: *Írja fel az érzékelők tervezett helyét. A programozás során a 31 egyedi hely közül választhat - (lásd "02: ZÓNÁK / ESZKÖZÖK" menüt).*

Megjegyzés:

Az összes zóna ajtócsengő funkciója az alapértelmezett beállítások szerint ki van kapcsolva.

A WP8010 központnak 1 db és WP8030 központnak 2 db vezetékes zóna bemenete van.

C2. Vezeték nélküli kulcs lista

Kulcs adatai						AUX gomb hozzárendelés
Sz.	Típus	Tartó	Sz.	Típus	Tartó	
1			17			Jelölje meg a kívánt funkciót (ha van)
2			18			
3			19			
4			20			
5			21			
6			22			
7			23			
8			24			
9			25			
10			26			
11			27			
12			28			
13			29			
14			30			
15			31			Kilépési késleltetés befejezés ☐
16			32			Azonnal éles ☐

C3. Támadásjelző

Tx #	Adó típus	Terület	Tulajdonos
1			
2			
3			
4			
5			
6			
7			
8			
9			
10			

C4. Nem riasztó adó lista

Tx #	Adó típus	Terület	Tulajdonos	Feladat
1				
2				
3				
4				
5				
6				
7				
8				
9				
10				

D. Melléklet: Esemény kódok

D1. Contact ID Esemény kódok

Kód	Leírás
101	Vészjelzés
110	Tűz
114	Hő
120	Pánik
121	Kényszerített nyitás
122	Csendes
123	Hangos
129	Megerősített pánik
131	Perimeter
132	Belső
133	24ó (Safe)
134	Késleltetett
137	Tamper/CP
139	Betörés megerősített
140	Általános riasztás
151	Gáz riasztás
152	Fagyasztó riasztás
153	Fagyveszély
154	Vízömlés riasztás
158	Magas hőmérséklet
159	Alacsony hőmérséklet
180	Gáz érzékelő hiba
220	Ór érzékelő hiba
301	AC hiány
302	Alacsony rendszer akkumulátor fesz.
311	Akkumulátor lecsatlakozva
313	Telepítői reszet
321	Sziréna
333	Bővítő modem hiba
344	RF zavar

Kód	Leírás
351	Telco hiba
373	Füst érzékelő hiba
374	Kilépési hiba (zóna)
350	Kommunikációs hiba
380	Érzékelő hiba
381	Inaktív esemény
383	Érzékelő szabotázs
384	RF alacsony elemfeszültség
389	Érzékelő önteszt hiba
391	Érzékelő felügyeleti hiba
393	Füstérzékelő koszos
401	Felhasználói NY/Z
403	Auto élesítés
406	Mégsem
408	Gyors élesítés
412	Fel - letöltés sikeres
426	Nyitott ajtó esemény
441	Otthonmaradó élesítés
454	Élesítési hiba
455	Autoélesítési hiba
456	Részleges élesítés
459	Korai élesítés
570	Kiktatás
602	Periódikus teszt
607	Séta teszt mód
625	Idő/Dátum változás
627	Telepítői módba belépés
628	Telepítői módból kilépés
641	Óra nincs beállítva hiba

D2. SIA Esemény kódok

Kód	Leírás
AR	AC visszaállás
AT	AC hiba
BA	Betörés riasztás
BB	Betörés kiiktatás
BC	Betörés törlés
BJ	Betörés hiba visszaállás
BR	Betörés visszaállás
BT	Betörés Hiba / Jamming
BV	Megerősített betörés
BX	Betörés teszt
BZ	Inaktív esemény
CF	Kényszerített zárás
CG	Otthonmaradó élesítés
CI	Nem lehet élesíteni
CL	Távozó élesítés
CP	Atomatikus élesítés
CR	Korai élesítés
EA	Ajtó nyitva
FA	Tűzriasztás
FJ	Füstérzékelő hiba
FR	Tűzriasztás helyreállás

Kód	Leírás
LT	Telefonvonal hiba
LX	Helyi programozás engedélyezve
OP	Nyitás riport
OT	Élesítési hiba
PA	Pánik riasztás
PR	Pánik helyreállás
QA	Vészjelzés
RN	Telepítői reszet
RP	Periódikus teszt
RS	Távoli programozás sikeres
RX	Manuális teszt
RY	Kilépés Manuális tesztből
TA	Szabotázs riasztás
TE	Kommunikációs hiba helyreállt
TR	Szabotázs helyreállás
TS	Kommunikátor hiba
UJ	Érzékelő kitakarás helyreállás
UT	Érzékelő kitakarás
WA	Vízömlés riasztás
WR	Vízömlés riasztás helyreállás
XR	Érzékelő elem helyreállás

Kód	Leírás
FT	Füstérzékelő tisztitás szükséges
FX	Tűz teszt
GA	Gáz riasztás
GJ	Gáz hiba helyreállás
GR	Gáz riasztás helyreállás
GT	Gát hiba
GX	Gáz teszt
HA	Támadás jelzés (kényszerített nyitás)
JT	Időbeállítás megváltozott
KA	Magas hőmérséklet riasztás
KH	Magas hőmérséklet helyreállás
KJ	Hőérzékelő hibahelyreállás
KT	Hőérzékelő hiba
LB	Helyi programozás
LR	Telefon vonal helyreállás

Kód	Leírás
XT	Érzékelő elem hiba
YA	Biztosíték hiba
YH	Sziréna helyreállás
YI	Túláram,hiba
YM	Központ akkumulátor nem csatlakozik
YR	Központ akkumulátor hiba helyreállás
YT	Központ akkumulátor hiba / nincs akkumulátor
YX	Szerviz szükséges
YZ	Szerviz elvégezve
ZA	Fagyveszély
ZH	Fagyveszély helyreállás
ZJ	Fagyasztó riasztás helyreállás
ZT	Fagyasztó riasztás

D3. A Scancom jelentési protokoll leírása

A SCANCOM adatformátum négy csoportra osztott 13 decimális számjegyből áll. A csoportok felosztása a jobb oldalon látható. Az egyes csatornák az alábbiak szerint vannak társítva egy adott eseményhez:

1. "C": Tűz
2. "C": Támadás jelzés
3. "C": Betörés
4. "C": Nyitás/Zárás
5. "C": Riasztás törlés
6. "C": Vészjelzés
7. "C": 2. riasztás
8. "C": Hiba üzenet

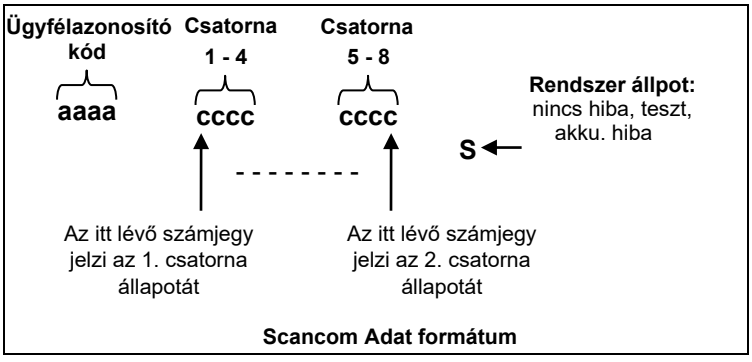

Scancom Adat formátum

D4. SIA IP - kommunikációs értékek

Típus	Decimális tartomány	Példa	Megjegyzés
Rendszer riport	00	A rendszer szabotázst, mint 000 jelenti	
Normál Zónák/Érzékelők	1-499	A Zóna 5-öt, mint 005 jelenti	
Kulcs / Felhasználó /Tag	501-649	Kulcs/Felhasználó szám 101, mint 601 jelenti	
Támadásjelző	651-699	Támadásjelző 1-et, mint 651 jelenti	
Billenytűzet/ASU	701-799	A billentyűzet 8-at, mint 708 jelenti	
Sziréna	801-825	Sziréna 9-et, mint 809 jelenti	
Repeater	831-850	Repeater 4-et, mint 834 jelenti	
Bővítők/Busz eszközök/PGM	851-875	Eszköz 2-t, mint 852 jelenti	
Hibák: GSM BBA PowerLink Őr	 876 877 878 879	 GSM modul hiba 876 BBA busz hiba 877	
	901- 999		Későbbi felhasználás

E. Melléklet: PowerLink3 IP Kommunikátor[1],

FONTOS MEGJEGYZÉS!

A DSC, mint a kommunikátor gyártója és szállítója, NEM nyújt "PowerManage" szolgáltatásokat , beleértve az értesítés küldést, vagy egyéb esemény továbbító szolgáltatást.

A PowerLink3 IP kommunikátor szolgáltatásait teljes mértékben ki tudja használni, olyan távfelügyelethez vagy szolgáltatóhoz kell csatlakoztatni, amely rendelkezik DSC PowerManage szolgáltatásokkal.

A PowerLink3 IP kommunikátor a V17 verziós WP8010/WP8030 központokkal kompatibilis.

E1. Első lépések

A DSC PowerLink3 IP komunikátor kommunikációs csatornát biztosít a PowerManage szerverhez és lehetővé teszi a események küldését, beleértve képek küldését is riasztás esetén a PIR kamerákról és konfigurálhatja a központot távolró. (további információt talál a PowerManage felhasználói útmutatójában)

Megj.: *A PowerLink3 IP kommunikátor nem alkalmas WEB-en keresztül a kamerás mozgásérzékelők képeinek megtekintésére, vagy az opciók webes felületen keresztüli módosítására.*

E2. Specifikáció

SZOFTVER	
Biztonsági rendszer	• WP8010/WP8030 esményeket küld a PowerManage szerverekre • Kommunikációs csatornát biztosít a PowerManage szerverekhez
Menedzsment	• IP Cím: Dinamikus, vagy manuális • Gyári alapértékek visszaállíthatósága • Távoli Firmware Frissítés
Adat védelem	• AES 128 Bit-es titkosítás az SIA-IP WP8010/WP8030 eseményekhez
HARDWARE	
WP8010/WP8030 kapcsolat	• RS-232
Méret	• 73 x 61.5 x 16mm (2-7/8 x 2-7/16 x 5/8 in.)
Tömeg	• 50g
Szín	• Ezüst/fehér
Működési hőmérséklet	• -10ºC és 55ºC között
Tárolási hőmérséklet	• -20ºC és 60ºC között

[1] A menüben a PowerLink3 IP kommunikátor, mint “LAN” vagy “Broadband Module” szerepel.

E3. Beszerelés

Csomag tartalma

1 x DSC PowerLink3 IP Kommunikátor	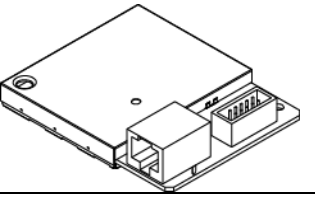
1 x 2m Cat-5 Kábel	
1 x RS-232 Kábel	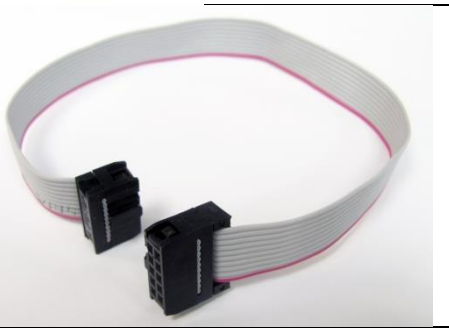

Rendszerkövetelmények

- WP8010/WP8030 központ.
- Nagy sebességű internet kapcsolat
- Szabad port az otthoni routeren a PowerLink3 IP kommunikátor csatlakoztatásához

E4. DSC PowerLink3 IP kommunikátor csatlakoztatása

DSC PowerLink3 IP kommunikátor beszerlésének folyamata a következő:

Megjegyzés: *PowerLink3 IP kommunikátor nem használja a központ akkumulátorát. Áramszünet esetén a kommunikátor nem működik.*

Beszerelés

Megjegyzés: *A WP8010/WP8030 központok használhatóak a PowerLink IP modullal és GSM modullal is.*

1. lépés

Szerelje központ előlapját:

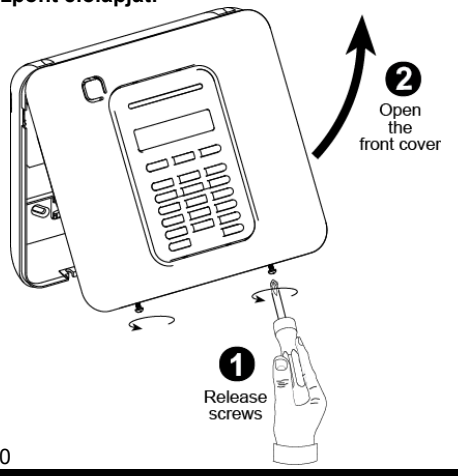

WP8010

WP8030

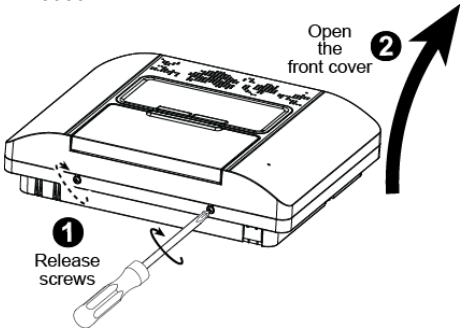

2. lépés

Nyomja a helyére a PowerLink3 IP kommunikátort a központban és rögzítse 2 csavarral:

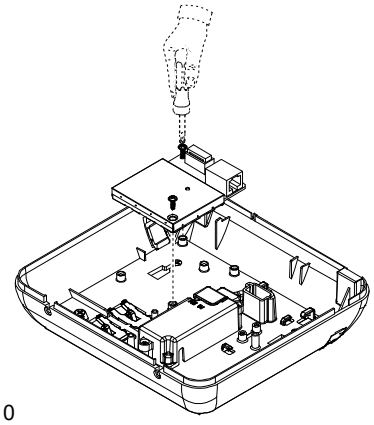

WP8010

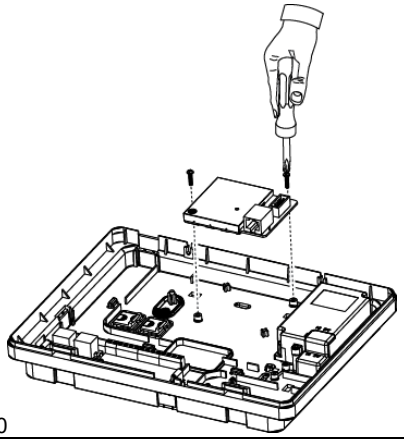

WP8030

3. lépés

WP8010:

1. Csatlakoztassa a szalagkábelt a központ és a PowerLink3 IP kommunikátor közé.

2. Csatlakoztassa a Cat-5 kábelt a PowerLink3 IP kommunikátor és a router közé:

WP8030:

1. Csatlakoztassa a szalagkábelt a központ és a PowerLink3 IP kommunikátor közé.

2. Csatlakoztassa a Cat-5 kábelt a PowerLink3 IP kommunikátor és a router közé:

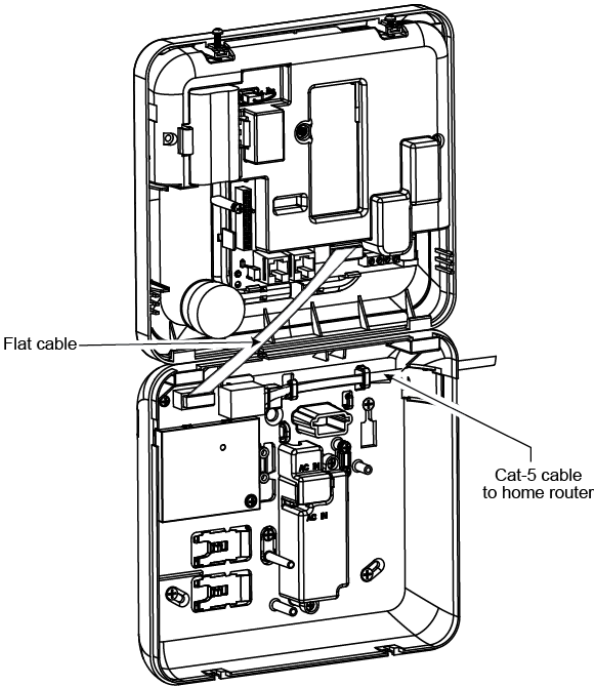

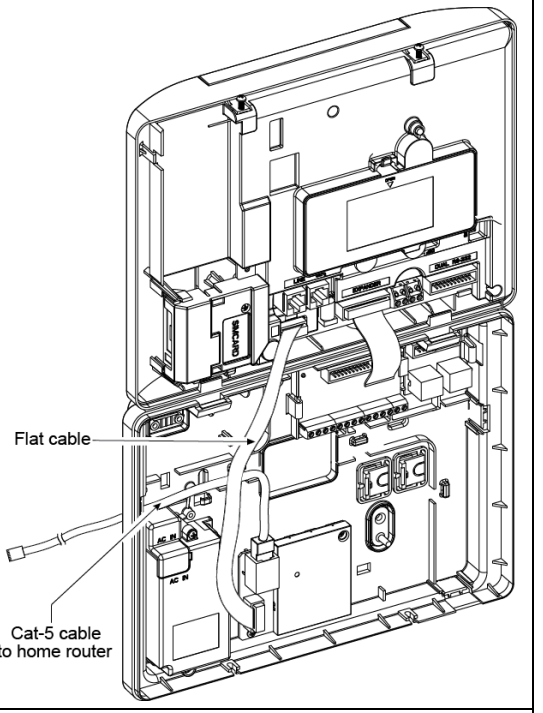

Megjegyzés: *A PowerLink3 IP kommunikátor működésének ellenőrzéséről a WP8010 / WP8030 Telepítő útmutató 5.9.5 „A LAN/ PowerLink modul tesztelése” fejezetben talál további információt.*

Megjegyzés:

1. *Az antenna zavarásának elkerülése miatt ne vezesse a Cat-5 kábelt a panel jobb oldalán lévő kábelbevezető nyíláson keresztül.*
2. *A PowerLink3 IP kommunikátor működésének ellenőrzéséről a WP8010 / WP8030 Telepítő útmutató 5.9.5 „A LAN/ PowerLink modul tesztelése” fejezetben talál további információt.*

4. lépés

Zárja vissza az előlapot és rögzítse a 2 csavarral

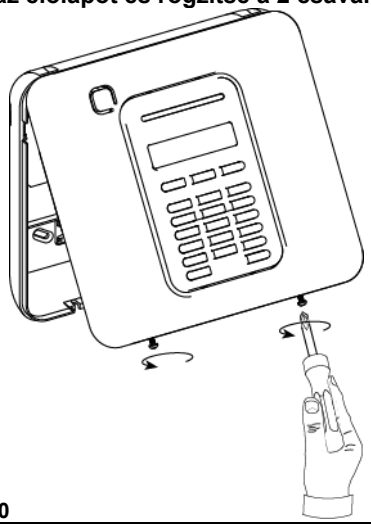

WP8010

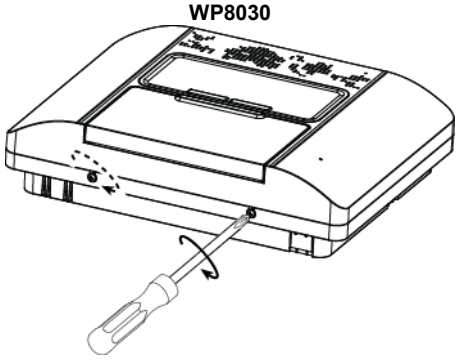

WP8030

Központ panel beállítás

A PowerLink 3 IP kommunikátor beállítási integrálva vannak a WP8010 / WP8030 központ panel menüjébe. Ez megkönnyíti a telepítők dolgát, mert a kommmunikátor beállításait a központon keresztül érheti el.

További információt a részletes beállítási lehetőségekről és menüről a 5.6 "Kommunikáció" fejezetben talál.

Kommunikációs csatorna beállítása

Kövesse az alábbi utasításokat a DHCP engedélyezéséhez, vagy a PowerLink3 IP-címének beállításához.

1. A telepítői kóddal lépjen be "**TELEPÍTŐI MÓDBA**" .
2. Lépjen be a "**04:KOMMUNIKÁCIÓ**" menübe
3. Lépjen be a "**7:LAN**" menübe
4. Válassza ki a "**Manuális IP**" vagy a "**DHCP kliens**" opciót és vállasszon ki egyet

Megjegyzés: *Ha nincs LAN modul beléptetve a WP8010/WP8030 központba a "7:LAN" nincs megjelenítve a telepítői menüben.*

Beállítások programozása a Távfelügyeleti programozáshoz

Kövesse az alábbi utasításokat a jelentendő események típusának kiválasztásához és az események jelentésére használt mód meghatározásához.

1. A telepítői kóddal lépjen be "**TELEPÍTŐI MÓDBA**" .
2. Lépjen be a "**04:KOMMUNIKÁCIÓ**" menübe
3. Lépjen be a "**TF JELENTÉS**" menübe
4. A következő menüket programozhatja:
   - "01:JELENTÉSEK – Válassza ki a távfelügyeletre jelenteni kívánt esemény típusokat.
   - "02:1.JELENT.CSAT/03:2.JELENT.CSAT/04:3.JELENT.CSAT" – Adja meg a jelentett eseménytípusok prioritásást. Válassza a "LAN" opciót a PowerLink3 IP kommunikátorhoz.
   - "21:IP VEVŐ1/22:IP VEVŐ2" – Adja meg aTávfelügyeleti IP vevő IP címét amire a PowerLink3 IP kommunikátor jenteni fog (nem kötelező megadni).

F. Melléklet: Előírások, szabványok

Teljesített szabványok

A DSC kijelenti, hogy a PowerG sorozat központi egységeit és tartozékait úgy tervezték, hogy megfeleljenek a következőknek:

- **U.S. Standards:** (FCC) CFR 47 part 15 and part 68, UL 1023 and UL 985
- **Canada Standards:** RSS 210
- **European CE Standards**

A WP8010 / WP8030 központ megfelel az RTTE követelményeknek - az Európai Parlament és a Tanács 1999. március 9-i 1999/5 / EK irányelvének. Az EN50131-1, EN 50131-3 és az EN 50131-4 Z típusú európai szabványnak. A WP8010 / WP8030 központ biztonsági besorolása: 2 - "Alacsony és közepes kockázatú", a környezeti osztályozás pedig II - "beltéri általános" felhasználásra A tápegység típusa A. EN 50131-6 szabványú.

- **WP8010:** EN 50131-10, Type Z
- **GSM standards:**

Europe: Megfelel a CE szabványoknak 3GPP TS 51.010-1, EN 301 511, EN301489-7

- **UK standards:**

Ez a termék megfelel a PD6662: 2010 szabványnak 2. biztonsági osztályú és 2. környezeti osztályú rendszerekben való alkalmazásra (Grade2 és class2 DD243 és BS8243.)

- **Applica T&C:**
  A WP8010 és WP8030 szabványoknak megfelelését a norvég akkreditált tanúsító szervezet, az Applicationa Test & Certification AS tanúsítja, az EN 50131-1, EN 50131-3, EN 50131-6, EN 50136-1 és EN 50136-2 szabványok szerint. DP4 kategória szerint (kettős kommunikáció) csak a PLINK3 (BBA) (elsődleges) és a GSM 350 (alternatív) kommunikátorral. WP8010: EN 50131-10, Z típus

Applica T&C csak a 868 MHz-es eszközöket tanúsította.

- **Biztonsági osztály:**

Az EN 50131-1:2006 és A1:2009, szabványnek megfelelően ez a rendszer maximum 2. biztonsági osztályú (Security Grade 2.) rendszerekhez telepíthető. Security Grade 2.

- **EN 50131-1 Környezeti osztály**

Class II

USA: CFR 47 Part 22 (GSM850) és Part 24 (GSM 1900).

- **SIA CP01 szabvány**

A SIA CP01 szabványnak megfeleléshez a rendszerhez szirénát kell telepíteni.

FIGYELEM! Az egységek módosítása, vagy átalakítása, amelyet a megfelelésért felelős fél kifejezetten nem hagyott jóvá, megszünteti a felhasználó jogosultságát a berendezés üzemeltetésére.

GARANCIA

Tájékoztatjuk, hogy a DSC Hungária Kft. jelenlegi jogszabályban meghatározott 1 év garanciális időtartamot vállal a DSC behatolásjelző berendezéseire, úgymint központok, billentyűzetek, modulok, és természetesen az érzékelők is. A Digital Security Controls Ltd. garanciát nyújt mind a felhasznált anyagokban bekövetkező, mind a gyártásban bekövetkezett hibákra, amelyek normál üzemi körülmények között keletkeznek. A hibákra a Digital Security Controls Ltd. opcióként vállalja a készülék javítását vagy cseréjét, ha a hibás terméket beküldik a javítószolgálathoz. Az ingyenes garancia csak az alkatrészekben és gyártásban előforduló hibákra vonatkozik, nem érvényes tehát szállítás vagy kezelés közben keletkező sérülésekre, bármely, a Digital Security Controls Ltd. cégtől független kárra (például villámcsapás, túlfeszültség, mechanikai sérülés, beázás, a készülék helytelen használata vagy szándékos rongálása) sem. A fenti garancia csak az eredeti vásárlót illeti meg, és minden jelenlegi vagy jövőbeni garancianyilatkozatot (akár szóban, akár írásban, akár a Digital Security Controls Ltd. egyéb kötelezettségeiből feltételezéssel derivált formában létezik) érvénytelenít. A cég erre vonatkozó nyilatkozattételre vagy a garancia-feltételek módosítására más személyt nem hatalmazott fel. A Digital Security Controls Ltd. semmiféle felelősséget nem vállal a készülék használatával összefüggő közvetlen, közvetett vagy következményes károkért, az ilyen események következtében elmaradt profitért, időveszteségért, illetve bármiféle, a vásárlóra nézve hátrányos következményért. Figyelem! A Digital Security Controls Ltd. tanácsolja, hogy rendszeresen hajtsa végre a teljes rendszer ellenőrzését. A rendszeres ellenőrzés ellenére (bűnös célú beavatkozás vagy áramköri rongálás következtében vagy más okból) előfordulhat, hogy a termék nem az elvárásoknak megfelelően működik.

A fordítás a DSC Hungária Kft. szellemi tulajdona, ezért annak változtatása jogi következményeket vonhat maga után. A fordításból, illetve a nyomdai kivitelezésből származó hibákért felelősséget nem vállalunk. A leírás / termék változtatásának jogát a forgalmazó / gyártó fenntartja.
A mindenkor érvényes szervizelési feltételeket a DSC Hungária Kft. telephelyén lehet megtekinteni.

*Kizárólag a behatolásjelző eszközökre vonatkozik. Kivétel a DSC kül- és beltéri szirénák.

Szakszervizeink:

DSC Hungária Kft..
2040 Budaörs
Gyár utca 2.

Alarmtechnika Zrt
3529 Miskolc
Bocskai u. 11.
Tel: +36-46-411-745.

DSC Hungária
2040 Budaörs, Gyár utca 2.
Tel.: (1) 210-33-59, 323-06-38, 323-06-40
Műszaki info: (30) 279-0882
E-mail: info@dschungaria.hu
Web: www.dsc.hu

DSC
A Tyco International Company

©2016 Tyco International Ltd. and its Respective Companies. All Rights Reserved.

Toronto, Canada www.dsc.com